T.C.
TRAKYA ÜNİVERSİTESİ
SOSYAL BİLİMLER ENSTİTÜSÜ
REKREASYON YÖNETİMİ ANABİLİM DALI
YÜKSEK LİSANS TEZİ

SERBEST ZAMAN ETKİNLİKLERİ DERSİNİN ÖĞRETMEN GÖRÜŞLERİNE GÖRE İNCELENMESİ

Yiğit TAŞKIN

TEZ DANIŞMANI
Doç. Dr. Ajlan SAÇ

EDİRNE 2023

Tezin Adı: Serbest Zaman Etkinlikleri Dersinin Öğretmen Görüşlerine Göre İncelenmesi

Hazırlayan: Yiğit TAŞKIN

ÖZET

Bu çalışmanın amacı, Tekirdağ İli' nde çalışmakta olan sınıf öğretmenlerinin, serbest zaman etkinlikleri dersi hakkındaki görüşlerinin belirlenerek, çeşitli değişkenlerle olan ilişkilerini tespit etmektir. Araştırma evrenini Tekirdağ İli' nde çalışmakta olan 475 sınıf öğretmeni oluşturmaktadır. Araştırmada kullanılan veri toplama aracı; öğretmenlerin serbest zaman etkinlikleri dersi hakkındaki görüşlerini belirleyebilme amacı ile Sarıkaya (2013) tarafından geliştirilmiş "Serbest zaman etkinlikleri dersine yönelik görüş ölçeği" kullanılmıştır. Örneklem grubunun cinsiyet, kıdem, sınıf mevcudu ve okul bölgesinin ekonomik durumu değişkenlerine göre, serbest zaman etkinlikleri dersine yönelik görüş ölçeğinden almış oldukları puanlar SPSS 25.0 paket programı kullanılarak analiz edilmiştir. Öğretmenlerin, Statik serbest zaman etkinliği, dinamik serbest zaman etkinliği ve tüm ölçek alt boyutlarına göre; sınıf mevcudu ve okul bölgesinin ekonomik durumu değişkenlerinin tüm alt boyutlara göre anlamlı farklılaştığı tespit edilmiştir ($p<0,05$).

Anahtar Kelimeler: Serbest zaman, Rekreasyon, Sınıf öğretmeni

Name of thesis: Examining the Leisure Time Activities Lesson According to Teachers' Views

Author of thesis: Yiğit TAŞKIN

ABSTRACT

The aim of this study is to determine the opinions of the classroom teachers working in Tekirdağ about the leisure time activities lesson and to determine their relationship with various variables. The population of the research consists of 475 classroom teachers working in Tekirdağ Province. The data collection tool used in the research; In order to determine the opinions of the teachers about the leisure time activities lesson, the "opinion scale for the leisure activities lesson" developed by Sarıkaya (2013) was used. According to the variables of gender, seniority, class size and economic status of the school district, the scores of the sample group from the opinion scale for the leisure time activities lesson were analyzed using the SPSS 25.0 package program. According to the teachers' static leisure time activity, dynamic leisure activity and all scale sub-dimensions; It was determined that the variables of class size and the economic status of the school district differed significantly according to all sub-dimensions ($p<0.05$).

Key Words: Leisure time, Recreation, Class teacher

ÖNSÖZ

Tez sürecim boyunca tecrübe, bilgi ve desteğini benden esirgemeyen değerli danışmanım Sayın Doç. Dr. Ajlan SAÇ 'a teşekkürlerimi sunarım.

Başta beni yetiştiren aileme, üzerimde emeği olan değerli hocalarıma, çalışmamıza destek olan Tekirdağ İli sınıf öğretmenlerine, Trakya Üniversitesi Kırkpınar Spor Bilimleri Fakültesi idari ve akademik personeline teşekkürü borç bilirim.

Bugünlere gelmemde büyük emeği ve desteği olan abim Cüneyt TAŞKIN' a teşekkür ederim.

İÇİNDEKİLER

ÖZET ..... **iv**
ABSTRACT ..... **v**
ÖNSÖZ ..... **vi**
İÇİNDEKİLER ..... **vii**
TABLOLAR LİSTESİ ..... **viii**
KISALTMALAR LİSTESİ ..... Hata! Yer işareti tanımlanmamış.
GİRİŞ **1**
I. BÖLÜM **2**
KAVRAMSAL ÇERÇEVE **2**
1.1. Rekreasyonun Tanımı 2
1.2. Rekreasyonun Tarihi 2
1.3. Özellikleri Bakımından Rekreasyon 3
1.4. Zaman ve Boş Zaman 5
1.5. Boş Zaman Yönelimine Engel Olan Durumlar 6
1.6.Eğitim Kurumlarında Serbest Zaman Etkinlikleri 9
1.7. Serbest Zaman Etkinliklerini Değerlendirme 12
1.8. Milli Eğitim Bakanlığının Yayımladığı Yönergeye Göre İçerikler 14
II. BÖLÜM **33**
YÖNTEM **33**
2.1. Araştırmanın Tasarımı 33
2.2. Araştırma Evren ve Örneklemi 33
2.3. Veri Toplama Araçları 37
2.4. Veri Analizi 40
2.5. Araştırma Hipotezleri 41
III. BÖLÜM **42**
BULGULAR **42**
TARTIŞMA ve SONUÇ **48**
KAYNAKÇA **52**
EKLER **58**
Ek 1. Serbest Zaman Etkinlikleri Dersine Yönelik Görüş Ölçeği 58
Ek 2. Etik Kurul Onayı 59

TABLOLAR LİSTESİ

Tablo 1. Araştırma Grubunun Demografik Özelliklerine Göre Dağılımı……....34
Şekil tablosu öğesi bulunamadı.

ŞEKİLLER LİSTESİ

Grafik 1. Araştırma Grubuna Ait Cinsiyet Dağılımı..... 35
Grafik 2. Öğretmenlerin Mesleki Kıdemleri..... 35
Grafik 3. Sınıf Öğretmenlerinin Öğrenci Mevcudu..... 36
Grafik 4. Öğretmenlerin Okullarının Bulunduğu Semtin Ekonomik Durumu 36
Grafik 5. Doğrulayıcı Faktör Analiz Diyagramı..... 39

KISALTMALAR LİSTESİ

AGFI, GFI	Mutlak Uyum İndeksleri
DFA	Doğrulayıcı Faktör Analizi
RMSEA	Yaklaşık Hataların Ortalama Karekökü
SZEDYGÖ	Serbest Zaman Etkinlikleri Dersine Yönelik Görüş Ölçeği
X^2/Sd	Ki-Kare / Serbestlik Değeri

GİRİŞ

Serbest zaman dersi, ilkokul öğrencilerinin fiziksel, duygusal ve zihinsel sağlıklarını koruyup geliştirmek için tasarlanmış önemli bir ders düzenidir. Bu ders, öğrencilerin çeşitli serbest zaman etkinliklerini keşfetmelerine, bu etkinlikleri yapabilmelerine ve bu etkinliklerin insanlar üzerindeki etkilerini anlamalarına yardımcı olur.

Fiziksel açıdan, serbest zaman dersi öğrencilerin çeşitli fiziksel etkinlikleri keşfetmelerine yardımcı olur. Örneğin, bu ders sırasında öğrenciler yüzme, koşu, bisiklet sürme gibi etkinlikleri öğrenebilirler. Bu etkinlikler, öğrencilerin vücutlarının farklı kas gruplarını çalıştırır ve öğrencilerin fiziksel sağlıklarını geliştirir. Öğrenciler ayrıca serbest zaman dersi sırasında düzenli olarak yapılan fiziksel etkinlikler sayesinde vücutlarının esnekliğini ve dayanıklılığını artırabilirler.

Duygusal açıdan, serbest zaman dersi öğrencilerin duygusal sağlıklarını da koruma ve geliştirme amacıyla tasarlanmıştır. Öğrenciler bu ders sırasında çeşitli oyunlar oynayarak sosyalleşebilirler ve bu oyunlar sayesinde öğrencilerin duygusal sağlıklarını geliştirir. Öğrenciler ayrıca serbest zaman dersi sırasında öğrendikleri etkinlikler sayesinde özgüvenlerini artırabilirler ve yeni beceriler öğrenirken başarı duygusunu yaşayabilirler.

Zihinsel açıdan, serbest zaman dersi öğrencilerin zihinsel sağlıklarını da koruma ve geliştirme amacıyla tasarlanmıştır. Öğrenciler bu ders sırasında çeşitli zihinsel etkinlikleri keşfedebilirler. Örneğin, öğrenciler bu ders sırasında şaklabanlık, yo-yo, top hokeyi gibi etkinlikleri öğrenebilirler. Bu etkinlikler öğrencilerin zihinsel becerilerini geliştirir ve öğrencilerin zihinsel sağlıklarını korur. Öğrenciler ayrıca serbest zaman dersi sırasında öğrendikleri etkinlikler sayesinde problem çözme becerilerini geliştirirler ve dikkatlerini daha uzun sürelerde toplayabilme becerisini kazanırlar.

I. BÖLÜM
KAVRAMSAL ÇERÇEVE

1.1.Rekreasyon Tanımı

Rekreasyon, insanların zamanlarını eğlenceli ve keyifli şekillerde geçirme amacıyla yaptıkları etkinliklerdir. Rekreasyon insanların fiziksel, duygusal ve zihinsel sağlıklarını koruma ve geliştirme amacıyla yapılır.

1.2.Rekreasyon Tarihi

Rekreasyon tarihi, insanların tarih boyunca rekreasyon etkinliklerine nasıl katıldıklarını ve rekreasyonun tarih içerisindeki gelişimini gösterir. Rekreasyon tarihi, insanların ilkçağlarda rekreasyon etkinliklerine nasıl katıldıklarına dair bilgi verir. Örneğin, antik Mısır'da insanlar rekreasyon olarak yüzme, oyunlar oynama ve koşu yaptıkları bilinmektedir (Faulkner, 2019). Antik Yunanistan'da ise insanlar rekreasyon olarak güreş, atletizm ve oyunlar oynadıkları bilinmektedir (Dickson & Dickson, 2012)

Rekreasyon etkinlikleri, ilkçağlarda sadece zengin ve ayrıcalıklı sınıflar tarafından yapılırdı. Ancak zaman içerisinde rekreasyon etkinlikleri tüm sınıflar tarafından yapılmaya başlandı. Özellikle antik Yunanistan'da rekreasyon etkinlikleri, Atina'daki agora ve stadyumlar gibi yerlerde yapılırdı. Bu yerlerde insanlar oyunlar oynardı ve güreşler izlerlerdi. Orta Çağ'da rekreasyon etkinlikleri, özellikle Hristiyanlık ‘ın yayılmasıyla birlikte değişmeye başladı. Hristiyanlık, rekreasyon etkinliklerini düzenli bir şekilde yapmayı desteklerken, aynı zamanda bazı rekreasyon etkinliklerini yasaklamaya da başladı. Örneğin, Hristiyanlık döneminde gladyatörlerin yaptığı güreşler yasaklandı. Ancak Orta Çağ'da insanlar hala rekreasyon olarak dans etme, müzik dinleme ve atıcılık gibi etkinlikler yapmaya devam ediyorlardı (Eisenbichler, 1999).

Modern zamanlarda rekreasyon etkinlikleri, özellikle 19. yüzyılın sonlarından itibaren önem kazandı. 19. yüzyılın sonlarında ve 20. yüzyılın başlarında, rekreasyon etkinlikleri özellikle İngiltere ve ABD gibi ülkelerde yaygınlaşmaya başladı. Bu dönemde, rekreasyon etkinlikleri özellikle yüzme, koşu, bisiklet sürme, golf oynama ve dans etme gibi etkinlikler olarak yapılmaya başlandı (Holt & Holt, 2010).

Günümüzde rekreasyon etkinlikleri, tüm dünyada yaygın olarak yapılmaktadır. Rekreasyon etkinlikleri, insanların fiziksel, duygusal ve zihinsel sağlıklarını koruma ve geliştirme amacıyla yapılır. Rekreasyon etkinlikleri insanların stres düzeylerini azaltmaya, mutlu olmalarına, dikkat ve odaklanma becerilerini geliştirmeye ve daha iyi bir uyku kalitesine sahip olmalarına yardımcı olur. Ayrıca, rekreasyon etkinlikleri insanların toplumla iletişim kurmalarına ve ilişki kurmalarına yardımcı olur.

1.3. Özellikleri Bakımından Rekreasyon

Rekreasyon türleri çeşitlidir ve aşağıdaki gibi sınıflandırılabilir:

1.3.1. Doğa rekreasyonu

Doğada yapılan aktivitelerdir, örneğin yürüyüş, koşu, dağ bisikleti, rafting gibi. Bu tür rekreasyon, insanların hava koşullarına göre değişen açık hava etkinliklerini tercih etmesine yardımcı olur.

1.3.2. Kültürel rekreasyon

Kültürel etkinlikleri içeren rekreasyon türüdür, örneğin tiyatro gösterileri, konserler, sergiler gibi. Bu tür rekreasyon, insanların kültürel değerlerine ve ilgi alanlarına göre değişen etkinlikleri tercih etmesine yardımcı olur.

1.3.3. Spor rekreasyonu

Spor aktivitelerini içeren rekreasyon türüdür, örneğin futbol, basketbol, tenis gibi. Bu tür rekreasyon, insanların fiziksel aktiviteyi tercih etmesine yardımcı olur.

1.3.4. Turistik rekreasyon

Turistik etkinlikleri içeren rekreasyon türüdür, örneğin turizm merkezlerine giderek, turistik yerleri gezmek gibi. Bu tür rekreasyon, insanların turizm merkezlerine giderek, turistik yerleri gezmesine yardımcı olur.

1.3.5. Kültürel-turistik rekreasyon

Kültürel ve turistik etkinlikleri içeren rekreasyon türüdür, örneğin bir şehrin turistik yerlerini gezmek ve aynı zamanda kültürel etkinlikleri takip etmek gibi. Bu tür rekreasyon, insanların turizm merkezlerine giderek, turistik yerleri gezmesine ve aynı zamanda kültürel etkinlikleri takip etmesine yardımcı olur.

1.3.6. Eğlence rekreasyonu

Eğlence etkinliklerini içeren rekreasyon türüdür, örneğin sinema, bowling, karaoke gibi. Bu tür rekreasyon, insanların eğlenmeyi tercih etmesine yardımcı olur.

1.3.7. Kültürel-eğlence rekreasyon

Kültürel ve eğlence etkinliklerini içeren rekreasyon türüdür, örneğin bir tiyatro gösterisi izlemek ve aynı zamanda bir karaoke barına gitmek gibi. Bu tür rekreasyon, insanların kültürel etkinlikleri takip etmesine ve aynı zamanda eğlenmeyi tercih etmesine yardımcı olur.

1.3.8. Öğrenme rekreasyonu

Öğrenme amacıyla yapılan etkinlikleri içeren rekreasyon türüdür, örneğin müze ziyaretleri, seminerler gibi. Bu tür rekreasyon, insanların öğrenmeyi tercih

etmesine yardımcı olur.

1.3.9. Sağlıklı yaşam rekreasyonu

Sağlıklı yaşamı teşvik eden etkinlikleri içeren rekreasyon türüdür, örneğin yoga, pilates gibi. Bu tür rekreasyon, insanların sağlıklı yaşamı tercih etmesine yardımcı olur.

1.4. Zaman ve Boş Zaman

Zaman, bir etkinlik veya olgunun süresini ölçen bir kavramdır. Zaman, genellikle saatler, dakikalar ve saniyeler gibi birimlerle ölçülür. Zaman, yaşamımızın önemli bir parçasıdır ve insanların hayatlarını planlamasını, etkinliklerini düzenlemesini ve önceliklerini belirlemesini sağlar.

Boş zaman, insanların çalışma veya okul gibi zorunlu etkinliklerden sonra kendilerine ayırdıkları zamandır. Boş zaman, insanların dinlenmesine, eğlenmesine ve zihinlerini dinlendirmeye yardımcı olan etkinlikleri yapmaya fırsat verir. Boş zaman, insanların kişisel gelişimine, sosyal ilişkilerine ve sağlıklı bir yaşam sürdürmelerine yardımcı olur.

Zaman ve boş zaman, insanların yaşamlarının farklı yönlerini ifade eder. Zaman, insanların yükümlülüklerini yerine getirmeyi ve etkinliklerini planlamayı ifade ederken, boş zaman ise insanların kendilerine ayırdıkları zamandır ve insanların kendi tercihlerine göre değişebilir.

1.5. Boş Zaman Yönelimine Engel Olan Durumlar

Boş zaman yönelimine engel olan durumlar, kişinin zamanını etkili ve keyifli bir şekilde değerlendirmesine engel olan faktörlerdir. Örnekler arasında kişinin çalışma saatlerinin uzunluğu, yorgunluk, sağlık sorunları, finansal sorunlar, aile işleri, sosyal sorumluluklar veya travma gibi durumlar yer alabilir. Bu durumlar, kişinin boş

zamanını değerlendirebileceği aktiviteler yapmasını engelleyebilir veya kişinin zamanının kalitesini düşürebilir, bunları inceleyecek olursak;

1.5.1 Zaman

İnsanların çalışma saatleri, okul saatleri ve diğer zorunlu etkinlikleri, rekreasyona katılımı azaltabilir. Örneğin, hafta içi yoğun çalışan bir kişinin hafta sonları dışında rekreasyona katılma ihtimali daha azdır

1.5.2. Ekonomik Durum

Boş zaman yönelimine engel olan ekonomik durum, kişinin ekonomik olarak karşılaştığı zorluklar ve sıkıntıları ifade eder. Örneğin, kişinin finansal sıkıntıları nedeniyle boş zamanlarını değerlendirebileceği aktiviteler yapması sınırlı olabilir. Kişinin ekonomik durumunun boş zamanlarını etkilemesi kişinin zamanının kalitesini ve mutluluğunu düşürebilir. Örneğin, yüksek borçlar, yüksek işsizlik oranları, düşük gelir, yüksek maliyetler gibi ekonomik sıkıntılar kişinin boş zamanlarını değerlendirmesini engelleyebilir veya kişinin zamanının kalitesini düşürebilir.

1.5.3. Sağlık

Boş zaman yönelimine engel olan sağlık, kişinin sağlık durumu nedeniyle karşılaştığı zorluklar ve sıkıntıları ifade eder. Örneğin, fiziksel veya ruhsal sağlık sorunları nedeniyle kişinin boş zamanlarını değerlendirebileceği aktiviteler yapması sınırlı olabilir. Fiziksel sağlık sorunları nedeniyle bazı aktiviteleri yapmak zor olabilir veya ruhsal sağlık sorunları nedeniyle kişi zaman geçirmekte zorlanabilir. Kişinin sağlık durumunun boş zamanlarını etkilemesi kişinin zamanının kalitesini ve mutluluğunu düşürebilir.

1.5.4. Eğitim Durumu

Boş zaman yönelimine engel olan eğitim durumu, kişinin okul veya üniversite gibi eğitim kurumlarında devam etmesiyle ilgili zorluklar ve sıkıntıları ifade eder. Örneğin, yüksek ders yükü, sınavlar veya projeler gibi eğitim gereklilikleri kişinin boş zamanını etkileyebilir veya kişinin boş zamanını değerlendirebileceği aktiviteler yapmasını engelleyebilir. Aynı şekilde, eğitim kurumlarının yerleşim yerinde olduğu bölgede olmaması veya sosyal ilişkilerin zor olması gibi sebepler de kişinin boş zamanını etkileyebilir.

1.5.5. Yaş

Boş zaman yönelimine engel olan yaş, kişinin yaşadığı dönemle ilgili zorluklar ve sıkıntıları ifade eder. Örneğin, çocukluk döneminde çocuğun yetişkinler tarafından belirlenen kurallar ve sınırlar dolayısıyla boş zamanlarını değerlendiremeyecekleri, gençlik döneminde ise okul veya üniversite eğitimi, sosyal ilişkiler veya iş arama gibi sorumluluklar nedeniyle boş zamanlarını etkileyebilir. Aynı şekilde, yaşlılık döneminde ise sağlık sorunları, yalnızlık veya finansal sıkıntılar gibi sebepler boş zamanlarını etkileyebilir.

1.5.6. Cinsiyet

Boş zaman yönelimine engel olan cinsiyet, kişinin cinsiyetine dayalı olarak karşılaştığı zorluklar ve sıkıntıları ifade eder. Örneğin, toplumda belirli cinsiyet rolleri ve beklentileri nedeniyle kadınlar ve erkeklerin boş zamanlarını değerlendirmeleri farklı olabilir. Kadınlar genellikle ev işleri, çocuk bakımı gibi sorumluluklar nedeniyle boş zamanlarının daha azını kendilerine ayırabilirken, erkekler için bu sorumluluklar daha az olabilir. Aynı şekilde, cinsiyet eşitliği olmaması nedeniyle cinsiyet kalıpları nedeniyle belirli işler veya aktiviteler sadece belirli cinsiyetlere özgü olabilir ve bu durum boş zamanlarını değerlendirmelerini sınırlayabilir.

1.5.7. Sosyal Çevre

Sosyal çevre, kişinin yaşadığı toplumun veya grubun normları, değerleri, inançları ve beklentileri gibi sosyal faktörlerinin etkilediği ortamdır. Bu çevre, kişinin boş zaman yönelimlerini belirleyebilir veya engelleyebilir, çünkü kişi toplumun beklentilerine uymak veya onların yargılarından kaçınmak için bazı aktivitelerden kaçınabilir.

1.5.8. Yaşam Koşulları

İnsanların yaşadıkları yer, rekreasyona katılımı etkileyebilir. Örneğin, doğa rekreasyonu türlerine katılmayı tercih eden insanlar, doğal ortamları olan yerlerde daha fazla rekreasyona katılma ihtimalleri olabilir. Öte yandan, insanların yaşadığı yerin imkanları da rekreasyona katılımı etkileyebilir. Örneğin, şehir merkezlerinde yaşayan insanların, doğa rekreasyonu türlerine katılma ihtimalleri daha az olabilir.

1.5.9. Öz – Yönetim Becerileri

İnsanların öz-yönetim becerileri, rekreasyona katılımı etkileyebilir. Örneğin, etkinliklerini iyi planlayan ve zaman yönetimi becerisi olan insanların, daha fazla rekreasyona katılma ihtimalleri olabilir.

1.6. Eğitim Kurumlarında Serbest Zaman Etkinlikleri

Türkiye'de serbest etkinlik dersi, öğrencilerin kendi ilgi alanlarını keşfetmelerine, öğrendiklerini pratik yapılarak pekiştirmelerine ve öğrenme süreçlerini yönetmelerine yardımcı olmayı amaçlayan bir ders türüdür. Serbest etkinlik dersleri, öğrencilerin kendi ilgi alanlarına göre projeler geliştirme, çalışma ve sunma becerilerini geliştirmeyi hedefler. Öğrenciler, serbest etkinlik derslerinde öğrendiklerini kendi yaratıcılıklarını kullanarak uygulama fırsatı bulurlar.

Serbest etkinlik derslerinin içeriği, öğrencilerin ilgi alanlarına göre değişebilir. Örneğin, bazı öğrenciler tasarım projeleri geliştirmeyi seçebilirler, bazıları ise müzik, resim, tiyatro gibi sanatsal etkinliklerde yer alabilirler. Öğrencilerin ilgi alanları doğrultusunda öğrenme hedefleri ve öğrenme aktiviteleri belirlenir. Serbest etkinlik dersleri, öğrencilerin öğrendiklerini uygulamalarına yardımcı olurken aynı zamanda onların yaratıcılıklarını ve problem çözme yeteneklerini de geliştirir. Serbest etkinlik derslerinin içeriği şu şekilde maddeler halinde sıralanabilir

1.6.1. Öğrencilerin İlgi Alanlarına Göre Projeler Geliştirme

Öğrenciler, serbest etkinlik derslerinde kendi ilgi alanlarına göre projeler geliştirir ve bu projelerin uygulamasını yapar.

1.6.2. Çalışma ve Sunma Becerilerini Geliştirme

Öğrenciler, serbest etkinlik derslerinde çalışma ve sunma becerilerini geliştirirler. Örneğin, bir tasarım projesi geliştirirken tasarım sürecini yönetme, tasarım öğelerini kullanma ve tasarımı sunma becerilerini geliştirirler.

1.6.3. Öğrenme Sürecini Yönetme

Serbest etkinlik dersleri, öğrencilerin öğrenme süreçlerini yönetmeyi öğrenmelerine yardımcı olur. Öğrenciler, kendi ilgi alanlarına göre projeler geliştirirken öğrenme hedeflerini belirler, öğrenme aktivitelerini planlar ve öğrenme sürecini yönetir.

1.6.4. Öğrendiklerini Pratik Yapılarak Pekiştirme

Serbest etkinlik dersleri, öğrencilerin öğrendiklerini pratik yaparak pekiştirmesi için fırsat sunar. Örneğin, bir resim projesi geliştirirken resim tekniklerini

uygulama fırsatı bulur ve öğrendiklerini pekiştirir. Bir başka öğrenci ise müzik projesi geliştirirken müzik tekniklerini uygulama fırsatı bulur ve öğrendiklerini pekiştirir.

1.6.5. Yaratıcılık ve Problem Çözme Yeteneklerini Geliştirme

Serbest etkinlik dersleri, öğrencilerin yaratıcılık ve problem çözme yeteneklerini geliştirmeyi amaçlar. Öğrenciler, kendi ilgi alanlarına göre projeler geliştirirken yaratıcı çözümler üretebilir ve problemleri çözmeyi öğrenir. Örneğin, bir öğrenci tasarım projesi geliştirirken projesinde karşılaştığı problemleri çözmeyi öğrenir ve yaratıcı çözümler üretir. Bir başka öğrenci ise müzik projesi geliştirirken müzikal problemleri çözmeyi ve yaratıcı müzikler yaratmayı öğrenir.

1.6.6. Öğrendiklerini Uygulama Fırsatı Bulma

Serbest etkinlik dersleri, öğrencilerin öğrendiklerini uygulama fırsatı bulmalarını sağlar. Örneğin, bir öğrenci tasarım projesi geliştirirken tasarım tekniklerini uygulama fırsatı bulur ve öğrendiklerini pekiştirir. Bir başka öğrenci ise resim projesi geliştirirken resim tekniklerini uygulama fırsatı bulur ve öğrendiklerini pekiştirir.

1.6.7. Öğrenmeyi Kendi Yaratıcılıklarını Kullanarak Yapma

Serbest etkinlik dersleri, öğrencilerin öğrenme sürecinde kendi yaratıcılıklarını kullanmalarına yardımcı olur. Öğrenciler, kendi ilgi alanlarına göre projeler geliştirirken yaratıcı çözümler üretebilir ve öğrendiklerini kendi yaratıcılıklarını kullanarak uygulama fırsatı bulur.

1.6.8. Öğrencilerin Öğrenme Stillerine Uygun Öğrenme Aktiviteleri Geliştirme

Serbest etkinlik dersleri, öğrencilerin öğrenme stillerine uygun öğrenme aktiviteleri geliştirmeyi amaçlar. Öğrencilerin öğrenme stillerine göre öğrenme aktiviteleri planlanır ve öğrencilerin öğrenme sürecine en uygun öğrenme yöntemleri uygulanır.

1.6.9. Öğrenmeyi Eğlenceli Hale Getirme

Serbest etkinlik dersleri, öğrencilerin öğrenme sürecini eğlenceli hale getirmeyi amaçlar. Öğrenciler, kendi ilgi alanlarına göre projeler geliştirirken öğrendiklerini eğlenerek pekiştirirler.

1.7. Serbest Zaman Etkinliklerini Değerlendirme

Serbest zamanları değerlendirme etkinlikleri, insanların boş zamanlarını anlamlı ve yararlı bir şekilde geçirmeyi amaçlayan aktivitelerdir. Bu etkinlikler, insanların zihinlerini dinlendirme, yeniliklere açık olma, düşünme ve öğrenme gibi faydalar sağlar. Serbest zamanları değerlendirme etkinlikleri, insanların kendi ilgi alanlarına göre seçebilecekleri çeşitli aktiviteler olabilir, örneğin okuma, yazma, resim yapma, spor yapma, müzik dinleme, sinema izleme gibi. Bu etkinlikler, insanların zamanlarını anlamlı ve yararlı bir şekilde değerlendirmeyi sağlar ve insanların düşüncelerini yenileme ve yeni bilgiler edinme fırsatı verir.

Serbest zaman değerlendirme etkinlikleri, kişinin işsel, ailesel ve toplumsal yükümlülüklerini yaptıktan sonra kendine ayırdığı zaman diliminde yapabileceği aktiviteler olarak tanımlanabilir. Bu etkinlikler kişinin özgür iradesiyle seçebileceği ve dinlenme, keyif alma, bilgi veya kabiliyetlerini geliştirme, toplum hayatında gönüllü olarak katılma gibi bir takım etkinlikleri içerebilir. Bu, kişinin kendini fiziksel, zihinsel

ve sosyal olarak geliştirmesine olanak tanır ve kendini daha mutlu ve sağlıklı hissetmesine yardımcı olur (Tezcan, 1982).

Serbest zaman değerlendirme etkinlikleri, kişilerin fiziksel ve zihinsel güçlerini dış etkenlerin baskısı yerine içlerinde hissetmelerinden dolayı dışarıya verebilmelerine olanak tanıyan, herhangi bir çıkar ya da başarı kazanma amacı taşımayan aktiviteler olarak tanımlanabilir. Bu etkinlikler kişilerin katılımında istek, uygulanmasında zevk, sonucunda ise doyum sağlayabilecek her türlü etkinlikler olabilir. Bu etkinlikler kişinin kendine veya başkalarına karşı bir yarışma ya da rekabet olmaksızın kendini ifade etme, zevk alma ve kendini geliştirme olanağı tanır (Yurtseven, 1992).

Serbest zaman eğitimi, kişisel gelişme ve toplumsal düzeni geliştirme olarak serbest zaman saatlerinin kullanılmasını amaçlar. Serbest zaman, insanların daha müreffeh bir yaşama hazırlanması ve kişiliğin geliştirilmesi için kullanılabilecek önemli bir fırsattır. Bu nedenle, insanlar serbest zamanlarını en değerli ve yararlı şekilde değerlendirebilecekleri etkinlikleri seçmelidirler. Bu etkinlikler kişinin ilgi, yaş, cinsiyet, eğitim, kültürel ve toplumsal durumuna göre değişebilir. Ancak, serbest zamanın özel bir etkinlikle değerlendirilmesi bireyin ilgi, yaş, cinsiyet, öğrenim, kültürel ve toplumsal durumuna bağlıdır. Bu nedenle, her birey kendine uygun serbest zaman etkinliklerini seçebilmelidir (Tezcan, 1994)

Nash tarafından yapılan serbest zaman etkinlikleri sınıflandırması, etkinliklerin kişinin yaşadığı çevre, sosyo-ekonomik düzey, kültür ve gelenekler gibi faktörlere göre sınıflandırılmasını önerir. Bu sınıflandırma şöyle açıklanabilir: (Atmaca, 1997)

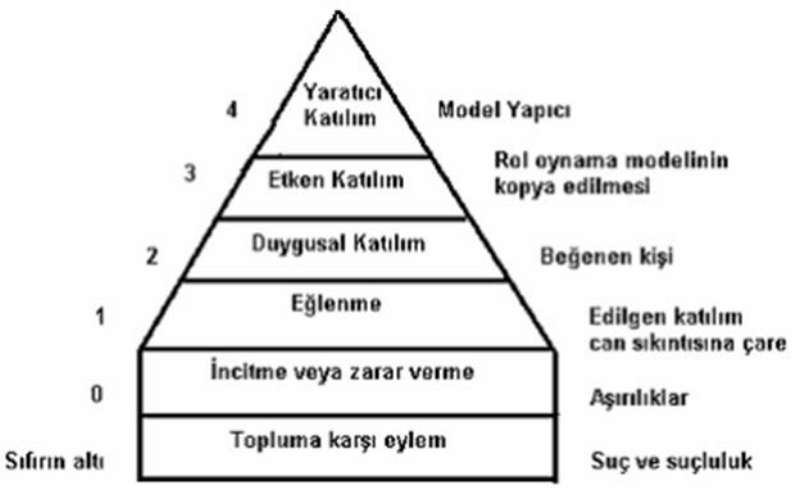

- Yerleşim yerinde yapılan etkinlikler: Bu kategori, kişinin yaşadığı yerde gerçekleştirilen etkinlikleri içerir, örneğin, evde tv izlemek, kitap okumak vb.

- Sosyo-ekonomik düzeye göre yapılan etkinlikler: Bu kategori, kişinin sosyo-ekonomik düzeyine göre gerçekleştirilen etkinlikleri içerir, örneğin, eğlence veya kültür faaliyetlerine katılmak.

- Kültürel ve geleneksel etkinlikler: Bu kategori, kişinin kültürüne ve geleneklerine uygun olarak gerçekleştirilen etkinlikleri içerir, örneğin, tatil veya bayramlar gibi.

- Spor ve fiziksel etkinlikler: Bu kategori, kişinin beden sağlığını koru ve geliştirmek için gerçekleştirilen etkinlikleri içerir, örneğin, yürüyüş, koşu, bisiklete binmek vb.

- Eğitim ve öğrenme etkinlikleri: Bu kategori, kişinin kendini eğitmek ve öğrenmek için gerçekleştirilen etkinlikleri içerir, örneğin, kurslar, seminerler, kitaplar okumak vb.

- Sosyal etkinlikler: Bu kategori, kişinin arkadaşları veya ailesiyle birlikte gerçekleştirilen etkinlikleri içerir, örneğin, yemeğe gitmek, tatil yapmak vb.

- Kişisel etkinlikler: Bu kategori, kişinin kendine özgü etkinlikleri içerir, örneğin, resim yapmak, müzik dinlemek vb.

Bu sınıflandırma, kişinin serbest zaman etkinliklerini daha iyi anlamak için kullanılabilecek bir yol sunar.

1.8. Millî Eğitim Bakanlığının Yayımladığı Yönergeye Göre Düzenlenen İçerikler

1.8.1. Tiyatro Etkinlikleri

Tiyatro, insanların sahne üzerinde rol yaptıkları ve izleyiciler tarafından izlenen bir sanat formudur. Tiyatro etkinlikleri, serbest zaman etkinlikleri dersinde, öğrencilere sanatın ve sahne sanatlarının farklı yönlerini tanıtmak için kullanılabilir. Öğrenciler, tiyatro oyunlarını izleyerek sahne sanatlarının nasıl yapıldığını ve nasıl izlendiğini öğrenebilirler. Ayrıca, tiyatro oyunlarının yazarları ve yapımcıları hakkında bilgi edinebilirler ve oyunların anlamlarını ve mesajlarını analiz edebilirler.

Tiyatro etkinlikleri ayrıca, öğrencilerin sahne üzerinde kendilerini ifade etme becerilerini geliştirmek için de kullanılabilir. Öğrenciler, tiyatro oyunlarının parçalarını veya kısa sahnelerini sahneleyebilirler ve kendilerini sahne üzerinde deneyimleyebilirler. Bu, öğrencilere sahne üzerinde rahat olma ve iletişim becerileri kazandırmak için harika bir fırsattır.

Son olarak tiyatro etkinlikleri, ayrıca öğrencilerin topluluk çalışması ve işbirliği becerilerini de geliştirmelerine olanak tanır. Öğrenciler oyunların yapımcıları, yazarları, müzisyenleri, tasarımcıları gibi farklı rollerde çalışarak oyunu

sahneleyebilirler. Bu aynı zamanda öğrencilerin takım çalışması ve iş birliği becerilerini geliştirmelerine de olanak tanır.

Sonuç olarak, tiyatro etkinlikleri serbest zaman etkinlikleri dersinde öğrencilere sahne sanatlarını tanıtmak, sahne üzerinde kendilerini ifade etme, topluluk çalışması ve iş birliği becerilerini geliştirmelerine olanak tanır.

1.8.2. Müzik Etkinlikleri

Müzik, insan hayatının birçok alanında önemli bir rol oynar. Antik çağdan bu yana, düşünürler, doktorlar, psikiyatrlar, psikologlar ve eğitimciler, müziğin bireyin zihinsel ve fiziksel gelişiminde önemli bir yeri olduğunu ve eğitim ve tedavi açısından büyük bir değer taşıdığını savunmuşlardır. Bu önem, müziğin insanların duygusal, sosyal ve kültürel ihtiyaçlarını karşılamasından kaynaklanmaktadır. Ayrıca, müzik terapisi gibi uygulamalar, insanların fiziksel, zihinsel ve duygusal sağlıklarını iyileştirmek için kullanılmaktadır (Yavuzer, 1999).

Çağdaş eğitim, sanat eğitimi, bilim eğitimi, teknik eğitim ve felsefe eğitimi gibi dört ana bileşenden oluşmaktadır. Bu bileşenlerin her birinde, öğrencilere farklı yetenekler, bilgi ve beceriler kazandırılması amaçlanmaktadır. Sanat eğitimi, öğrencilere estetik duyarlılığı, yaratıcılık ve ifade yeteneklerini kazandırmayı amaçlar. Bu eğitimin en önemli ana bileşenlerinden biri olarak müzik eğitimi görülür. Müzik eğitimi, öğrencilere müzikal yeteneklerini keşfetme, geliştirme ve ifade etme yeteneği kazandırmak için uygulanır. Bu eğitim, öğrencilere müzikal dilin anlaşılmasını ve kullanılmasını da öğretir (Uçan, 1996).

Müzik, insanların düşüncelerini ve duygularını ifade etmek için kullandıkları bir sanattır. Serbest zaman dersindeki müzik etkinlikleri, öğrencilere müziğin farklı yönlerini tanıtmak için kullanılabilir. Aşağıda müzik etkinliklerinin faydalarını maddeler halinde sıralayabiliriz;

1-Müzik dinleme becerisi: Müzik etkinlikleri, öğrencilere müzik dinleme becerilerini geliştirmek için harika bir fırsattır. Öğrenciler, farklı tarzlar ve türlerdeki müzikleri dinleyerek, müziğin nereden geldiğini, nasıl yapıldığını ve nasıl dinlendiğini öğrenebilirler.

2- Müzik yapma becerisi: Müzik etkinlikleri, öğrencilere müzik yapma becerilerini de geliştirmek için kullanılabilir. Öğrenciler, müzik aletleri çalmayı öğrenebilir veya müzik gruplarında çalışarak müzik yapma becerilerini geliştirebilirler.

3- İletişim becerisi: Müzik etkinlikleri, öğrencilere iletişim becerilerini geliştirmek için de kullanılabilir. Öğrenciler müzik grubunda çalışarak, arkadaşlarıyla veya öğretmenlerle iletişim kurabilirler.

4- Duygusal ifade: Müzik, insanların duygusal ifadelerini ifade etmek için harika bir araçtır. Müzik etkinlikleri, öğrencilere duygusal ifadelerini ifade etme becerilerini geliştirmek için kullanılabilir.

5- Topluluk çalışması: Müzik etkinlikleri, öğrencilere topluluk çalışması ve iş birliği becerilerini de geliştirmelerine olanak tanır. Öğrenciler, müzik gruplarında çalışarak, takım çalışmasının ve iş birliğinin önemini anlayabilirler.

6- Konsantrasyon ve dikkat: Müzik dinleme veya çalma sırasında konsantrasyon ve dikkat gelişir. Öğrenciler bu becerileri müzik etkinlikleri sırasında geliştir.

7- Yaratıcılık: Müzik etkinlikleri, öğrencilere yaratıcılık becerilerini geliştirmelerine olanak tanır. Öğrenciler, müzik aletleri çalarak veya müzik yazarak kendilerine özgü müzikler oluşturabilirler. Ayrıca, müzik yazmak veya çalmak için kullanılan nota sistemi, armoni, ritim ve diğer müzik teknikleri öğrencilere yaratıcı düşüncelerin nasıl oluştuğunu ve nasıl ifade edildiğini öğretebilir.

8- Kültürel bilgi: Müzik etkinlikleri, öğrencilere kültürel bilgi de kazandırmak için kullanılabilir. Öğrenciler farklı kültürlerin müziklerini dinleyerek, kültürler arasındaki farkları ve benzerlikleri öğrenebilirler.

9-Zaman yönetimi: Müzik etkinlikleri, öğrencilere zaman yönetimi becerilerini de geliştirmelerine olanak tanır. Öğrenciler, müzik aletleri çalmak veya müzik gruplarında çalışmak için zaman yönetimi yapmalıdırlar. Ayrıca, müzik yapmak veya çalmak için gerekli olan pratik zamanı düzenlemeleri gerekir.

10-Zevk ve keyif: En önemlisi, müzik etkinlikleri, öğrencilere zevk ve keyif vermek için de kullanılabilir. Öğrenciler, müziği sevdikleri ve müzik yapmayı keyifli bulurlarsa, derslere daha iyi odaklanabilirler ve öğrenme sürecinde daha mutlu olabilirler.

Sonuç olarak, müzik etkinlikleri serbest zaman dersinde öğrencilere müzik dinleme, müzik yapma, iletişim, duygusal ifade, topluluk çalışması, konsantrasyon, dikkat, yaratıcılık, kültürel bilgi, zaman yönetimi ve zevk konularında beceriler kazandırmak için kullanılabilir.

1.8.3. Spor Etkinlikleri

Spor, insanların fiziksel aktivite yaparak sağlıklı ve aktif bir yaşam sürdürmelerini hedefleyen bir faaliyettir. Serbest zaman etkinlikleri dersindeki spor etkinlikleri, öğrencilere fiziksel aktiviteler yapma ve sağlıklı bir yaşam tarzı benimseme fırsatları sunar. Aşağıda spor etkinliklerinin faydalarını detaylı olarak açıklayabiliriz.

Fiziksel sağlık: Spor etkinlikleri, öğrencilere düzenli olarak fiziksel aktivite yapma fırsatı sunar. Bu, öğrencilerin vücutlarını sağlıklı ve güçlü tutmasına yardımcı olur. Düzenli fiziksel aktivite, öğrencilerin kardiyovasküler sağlıklarını

iyileştirmesine, vücut ağırlıklarını kontrol altında tutmasına ve kemik sağlığını koruyabilmesine yardımcı olur.

Mental sağlık: Spor etkinlikleri, öğrencilere mental sağlıklarını da iyileştirmek için fırsat sunar. Düzenli olarak fiziksel aktivite yapmak, endorfinleri artırarak stresi azaltabilir ve öğrencilerin duygusal sağlıklarını iyileştirebilir.

Sosyal etkileşim: Spor etkinlikleri, öğrencilere sosyal etkileşim fırsatları da sunar. Öğrenciler, spor takımlarında veya gruplarında çalışarak arkadaşlarıyla veya öğretmenlerle iletişim kurabilirler. Ayrıca, spor yarışmaları veya turnuvalarına katılarak farklı okullardaki öğrencilerle de etkileşim kurabilirler.

Zaman yönetimi ve disiplin: Spor etkinlikleri, öğrencilere zaman yönetimi ve disiplin becerilerini de geliştirmelerine olanak tanır. Öğrenciler, spor takımlarında veya gruplarında çalışmak için zaman yönetimi yapmalıdırlar. Ayrıca, spor yarışmaları veya turnuvalar için gerekli olan antrenman programlarını yerine getirmeleri gerekir. Bu, öğrencilere düzenli bir şekilde hedeflerine ulaşmak için çalışma ve disiplin gerektiğini öğretir.

Rekabet: Spor etkinlikleri, öğrencilere rekabet fırsatları da sunar. Öğrenciler, spor yarışmaları veya turnuvalarına katılarak kendilerini veya takımlarını diğer okullarla karşılaştırabilirler. Rekabet, öğrencilerin performanslarını arttırmak için çalışmasına ve kendilerini geliştirmesine teşvik eder.

Eğlence: En önemlisi, spor etkinlikleri öğrencilere eğlenceli bir aktivite olarak sunulur. Öğrenciler spor yaptıklarında keyif alırlar, sağlıklı bir yaşam tarzı benimsemeyi öğrenirler ve günlük hayatlarından ayrılan zamanlarını eğlenceli bir şekilde geçirirler.

Sonuç olarak, serbest zaman etkinlikleri dersindeki spor etkinlikleri öğrencilere fiziksel sağlık, mental sağlık, sosyal etkileşim, zaman yönetimi ve disiplin, rekabet ve

eğlence fırsatları sunmaktadır. Spor etkinlikleri, öğrencilerin sağlıklı bir yaşam tarzı benimsemelerini ve fiziksel ve zihinsel sağlıklarını iyileştirmelerini sağlar.

1.8.4. Satranç Etkinlikleri

Satranç, gerçek hayatta uygulanabilecek birçok beceri içerir ve oyunun ilerleyen seviyelerinde oyuncunun daha soyut düşünme yeteneği ve stratejik düşünme becerisi gerekmektedir. Aynı zamanda oyunun kurallarının basit olmasına rağmen, uygulamada oyuncunun daha karmaşık manevralar yapmasını ve çeşitli taktikler geliştirmesini gerektirir. Satranç dersi öğretim programının basamaklı olması önemlidir çünkü öğrencilerin ön öğrenmelerinin farklı olması, farklı öğrenme tarzlarına sahip olmaları ve farklı hızlarda öğrenmeleri gibi nedenlerle her öğrenciye uygun bir öğrenme ortamı sağlamak için önemlidir. Basamaklı öğretim programı, öğrencilerin mevcut bilgi ve becerilerine dayanarak, kolaydan zora doğru ilerlemelerini sağlar. Bu sayede öğrencilerin kendileri için uygun bir hızda öğrenmeleri ve kendilerine uygun seviyede bilgi ve becerileri kazanmaları mümkündür. Bu ilkeler öğrencilere kolay bilgi ve becerileri öğrenmelerine izin verir, ardından zor bilgi ve becerileri öğrenmelerine geçer. Bu yapı, öğrencilere kendileri için uygun hızda öğrenme imkanı verir ve daha zor bilgi ve becerileri öğrendiklerinde daha iyi anlamalarına olanak tanır (Manak, 2007; MEB, 2006).

Satranç, zihinsel ve stratejik becerilerin geliştirilmesine yardımcı olan bir oyundur. Serbest zaman etkinlikleri dersinde satranç etkinliği düzenlenerek öğrencilerin bu becerilerini geliştirmelerine olanak tanınır.

Zihinsel becerilerin geliştirilmesi: Satranç oynarken oyuncuların hem kısa vadeli hamleleri düşünmeleri hem de uzun vadeli stratejilerini planlamaları gerekir. Bu yüzden satranç, zihinsel becerileri geliştirmek için idealdir.

Matematiksel düşünce: Satranç oyununda figürlerin hareket kuralları ve pozisyonların değerlendirilmesi matematiksel düşünce gerektirir. Oyun sırasında oyuncuların pozisyonlarını ve figürlerin değerlerini değerlendirmeleri gerekir.

Planlama ve strateji: Satranç oyununda kazanmak için oyuncuların uzun vadeli stratejilerini oluşturmaları ve kısa vadeli hamlelerini bu stratejiler doğrultusunda yapmaları gerekir.

Analitik düşünme: Satranç oyununda oyuncuların rakip takımın hareketlerini tahmin etmeleri ve karşı hamlelerini planlamaları gerekir. Bu yüzden oyun oynarken oyuncuların analitik düşünme becerilerini geliştirmelerine olanak tanır.

Problem çözme: Satranç oyununda oyuncuların herhangi bir problemle karşılaştıklarında en iyi çözümü bulmaları gerekir. Bu yüzden satranç oyunu oyuncuların problem çözme becerilerini geliştirmelerine olanak tanır.

Karar verme: Satranç oyununda oyuncuların hamlelerini yaparken karar vermeleri gerekir ve olası sonuçları değerlendirmeleri. Bu yüzden satranç oyunu oyuncuların karar verme becerilerini geliştirmelerine olanak tanır.

Stres azaltma: Satranç oyununda oyuncuların konsantrasyon ve odaklanma becerilerini kullanmaları gerekir. Bu yüzden satranç oyunu oyuncuların stres azaltmasına da yardımcı olabilir.

1.8.5. Sanat Etkinlikleri

Serbest zaman dersinde sanat etkinlikleri, öğrencilerin kreatif düşüncelerini ifade etmelerine ve sanatı keşfetmelerine olanak tanır. Sanat etkinlikleri, öğrencilerin sanatsal yeteneklerini geliştirmelerine ve kendilerini ifade etmelerine olanak tanır.

Sanat etkinlikleri dersinde öğrenciler, farklı sanat dallarını keşfedebilirler. Örneğin, resim, heykel, müzik, tiyatro, dans ve fotoğraf gibi farklı alanlarda etkinlikler düzenlenebilir. Bu etkinlikler sayesinde öğrenciler, kendilerini ifade etmek için farklı yollar bulabilirler ve sanat dalları arasında geçiş yapabilirler. Sanat etkinlikleri dersinde, öğrencilerin kendilerine özgü yeteneklerini keşfetmelerine ve geliştirmelerine olanak tanınır. Öğrencilerin kendilerine özgü yeteneklerini bulmaları, onların kendilerini daha iyi ifade etmelerine ve daha kreatif olmalarına olanak tanır. Aynı zamanda öğrenciler, sanat etkinlikleri dersinde öğrendiklerini diğer derslerinde de kullanabilirler.

Sanat etkinlikleri dersi aynı zamanda öğrencilerin sosyal becerilerini geliştirmesine de olanak tanır. Öğrenciler sanat etkinlikleri dersinde çalışarak, işbirliği yapma, eleştiri alma ve verme, kendini ifade etme gibi becerileri öğrenirler. Sanat etkinlikleri dersi aynı zamanda öğrencilerin stres azaltmasına da olanak tanır. Sanat yapmak, öğrencilerin stresini azaltmasına ve ruh halini iyileştirmesine yardımcı olabilir. Öğrenciler, sanat yaparken kendilerini odaklandıkları için, düşüncelerinden kaçıp, rahatlayabilirler.

Sonuç olarak, serbest zaman dersinde sanat etkinlikleri öğrencilerin kreatif düşüncelerini ifade etmelerine, sanatı keşfetmelerine, yeteneklerini geliştirmelerine, sosyal becerilerini geliştirmelerine ve stres azaltmalarına olanak tanır.

1.8.6. Bahçe Etkinlikleri

Serbest zaman dersinde bahçe etkinliği, öğrencilerin doğayla iç içe olmalarına ve ekolojik bilinç geliştirmelerine olanak tanır. Bahçe etkinliği sayesinde öğrenciler, bitkilerin bakımı ve yetiştirilmesi hakkında bilgi edinirler ve doğal kaynakların önemini anlarlar. Bahçe etkinliği dersinde öğrenciler, farklı bitkilerin yetiştirilmesi ve bakımı hakkında bilgi edinirler. Öğrenciler, bitkilerin toprak, su, güneş gibi ihtiyaçlarını öğrenirler ve nasıl yetiştirileceklerini öğrenirler. Aynı zamanda

öğrenciler, bitkilerin çeşitli hastalıkları ve zararlıları hakkında bilgi edinirler ve nasıl korunacaklarını öğrenirler.

Bahçe etkinliği dersinde öğrenciler, ekolojik bilinç geliştirmelerine olanak tanınır. Öğrenciler, doğal kaynakların önemini anlarlar ve nasıl korunması gerektiğini öğrenirler. Aynı zamanda öğrenciler, çevre dostu ve sürdürülebilir pratikleri öğrenirler. Bahçe etkinliği dersinde öğrenciler, fiziksel aktivite yaparak sağlıklarını da geliştirmelerine olanak tanınır. Bahçe işleri yaparken öğrenciler hareket ederler ve fiziksel aktivite yaparlar. Bahçe etkinliği dersinde öğrenciler, sosyal becerilerini geliştirmelerine olanak tanınır. Öğrenciler, bahçede çalışarak işbirliği yapma, takım çalışması gibi becerileri öğrenirler.

Sonuç olarak, serbest zaman dersinde bahçe etkinliği öğrencilerin doğayla iç içe olmalarına, ekolojik bilinç geliştirmelerine, bitkilerin bakımı ve yetiştirilmesi hakkında bilgi edinmelerine, fiziksel aktivite yapmalarına, sosyal becerilerini geliştirmelerine olanak tanır.

1.8.7. Senaryo Yazma Etkinlikleri

Serbest zaman dersinde senaryo yazma etkinliği, öğrencilerin yazarlık becerilerini geliştirmelerine ve kendilerini ifade etmelerine olanak tanır. Senaryo yazma etkinliği, öğrencilerin hayal güçlerini kullanmalarını ve düşüncelerini yazıya dökmelerini sağlar.

Senaryo yazma etkinliği dersinde, öğrenciler öncelikle senaryo yazma teknikleri hakkında bilgi edinirler. Öğrenciler senaryo yazma teknikleri, karakterlerin yazılması, hikaye anlatımı, diyalog yazma gibi konular hakkında bilgi edinirler. Daha sonra öğrenciler kendilerine verilen konular üzerinde senaryo yazmaya başlar.

Senaryo yazma etkinliği dersinde, öğrencilerin kendilerini ifade etmelerine olanak tanınır. Öğrenciler, kendi düşüncelerini ve hayal güçlerini kullanarak senaryo yazarlar. Bu sayede öğrenciler, düşüncelerini daha iyi ifade edebilirler ve kendilerini daha kreatif hissedebilirler.

Senaryo yazma etkinliği dersinde, öğrencilerin okuma ve yazma becerilerini geliştirmelerine olanak tanır. Öğrenciler senaryo yazarken dilin doğru kullanımını öğrenirler ve okuma becerilerini geliştirirler. Aynı zamanda öğrenciler senaryo yazma sırasında dilin etkili kullanımını öğrenirler ve yazma becerilerini geliştirirler.

Senaryo yazma etkinliği dersinde, öğrencilerin sosyal becerilerini geliştirmelerine olanak tanınır. Öğrenciler senaryo yazarken iş birliği yapma, eleştiri alma ve verme, kendini ifade etme gibi becerileri öğrenirler. Senaryo yazma etkinliği dersinde, öğrencilerin kreatif düşüncelerini ifade etmelerine ve yazarlık becerilerini geliştirmelerine olanak tanır.

Senaryo yazma etkinliği, öğrencilerin hayal güçlerini kullanmalarını ve düşüncelerini yazıya dökmelerini sağlar. Bu sayede öğrenciler düşüncelerini daha iyi ifade edebilirler ve kendilerini daha kreatif hissedebilirler. Senaryo yazma etkinliği, öğrencilere yazarlık becerileri konusunda eğitim verir ve dilin doğru kullanımını öğrenmelerine olanak tanır. Öğrenciler senaryo yazarken dilin doğru kullanımını öğrenirler ve okuma becerilerini geliştirirler. Aynı zamanda öğrenciler senaryo yazma sırasında dilin etkili kullanımını öğrenirler ve yazma becerilerini geliştirirler.

1.8.8. Kısa Film Yapma Etkinlikleri

Serbest zaman dersinde kısa film çekme etkinliği, öğrencilerin üretkenlik, problem çözme, iş birliği ve iletişim becerilerini geliştirmelerine olanak tanıyan bir etkinliktir. Bu etkinlik aşağıdaki faydaları sağlar:

Üretkenlik: Öğrenciler kendi fikirlerini gerçekleştirmek için kullanabilecekleri bir ortamda olurlar ve kendilerini ifade etme becerilerini geliştirirler.

Problem çözme: Film yapımı birçok problemi beraberinde getirir ve öğrenciler bu problemleri çözmek için iş birliği yapmalıdır.

İş birliği: Öğrenciler fikirlerini paylaşmalı ve birlikte çalışmalıdırlar, bu sayede iş birliği becerilerini geliştirirler.

İletişim: Öğrencilerin film yapımı sürecinde diğer üyelerle iletişim kurmaları gerekir. Bu sayede öğrenciler iletişim becerilerini geliştirirler.

Medya okuryazarlığı: Öğrenciler film yapımı sürecinde ne kadar mükemmel bir film yapılacağını anlamak için medya okuryazarlığı becerilerini geliştirirler.

Eğlenceli ve interaktif öğrenme: Film yapımı eğlenceli ve interaktif bir süreçtir ve öğrenciler dersi daha keyifle alırlar.

1.8.9. Oyun Etkinlikleri

Oyun, kendi içinde bir sona sahip olması, kendiliğinde olması, zevk almak için yapılan bir etkinlik olması, sistemli bir yapıdan yoksundur ve dışsal baskı ve kurallardan bağımsızdır. Bu özellikleriyle oyun, öğrenme ve gelişme sürecini destekler ve insanların sosyal, duygusal, fiziksel ve zihinsel ihtiyaçlarını karşılamasına olanak tanır. Oyunlar kişinin kendine olan güvenini arttırır, özgüvenini arttırır, kişiyi daha mutlu hale getirir, problem çözme becerilerini arttırır, daha iyi bir iletişim kurmasını sağlar ve öğrenmenin kendiliğinden ve keyifli hale gelmesini sağlar (Özenmiş, 2000).

Serbest zaman dersi oyun etkinliği, öğrencilerin eğlenceli ve motive edici bir ortamda öğrendikleri bilgileri uygulamasını sağlar. Öğrenciler oyunlar aracılığıyla

matematik, okuma, yazma, sosyal bilgiler ve diğer derslerdeki bilgileri pratik yaparlar. Faydaları:

1- Öğrencilerin derslerdeki bilgileri daha iyi anlamasını sağlar.

2- Öğrencilerin sosyal becerilerini geliştirir.

3- Öğrencilerin motivasyonunu artırır.

4- Öğrencilere eğitimin dışında öğrenmenin keyfini sunar.

5- Öğrencilere kendilerini denemek için fırsat verir.

6- Öğrencilerin dikkatini ve odaklanmalarını arttırır.

7- Öğrencilere bilgi alma ve problem çözme becerilerini kazandırır.

8- Öğrencilerin grup çalışması becerilerini geliştirir.

1.8.10. Gezi-Gözlem Etkinlikleri

Gezi gözlem ve inceleme yöntemi, öğrencilerin eşya, olay ve varlıkları doğrudan kendilerinden bilgi edinmelerini sağlar. Bu yöntem öğrencilere yakın ve uzak çevrelerini daha iyi tanıma imkânı sunar, ders konularının ele alınmasında çevredeki çeşitli kaynaklardan yararlanılmasına fırsat verir. Gezi gözlem ve inceleme yöntemi aynı zamanda daha çok duyu organının öğrenmeye katılmasını sağlar. Öğrencilere bilimsel araştırma ve incelemeyle ilgili temel becerileri kazandırır, gerçek ve hayatı bilgiler kazandırır, öğrencilere iyi bir gözlemci olmalarını sağlar ve

öğrencilere yurt ve çevre sevgisini kazandırır. Bu yararların yanı sıra gezi gözlem ve inceleme yöntemi öğrencilere dersin dışında gerçek hayatta uygulama fırsatı sunar ve öğrencilerin derslere ilgilerini arttırmaktadır. (Özay, 2003).

Serbest zaman dersinde gezi-gözlem, öğrencilerin gerçek hayatta öğrendikleri bilgileri uygulamasını sağlamak için düzenlenen bir etkinliktir. Öğrenciler, kendileri için ilgi çekici olan konuları inceleme fırsatı bulurlar ve gözlemler yaparlar. Örneğin, doğa tarihi gezileri, müzeler, sanat galerileri, tiyatro veya çevre gezileri gibi gezi-gözlem etkinlikleri düzenlenebilir Faydaları:

-Öğrencilerin gerçek hayatta öğrendikleri bilgileri uygulama fırsatı sunar.

-Öğrencilerin merakını uyandırır ve ilgi alanlarını genişletir.

-Öğrencilerin sosyal becerilerini geliştirir.

-Öğrencilerin kültür ve sanat alanları hakkında bilgi sahibi olmalarını sağlar.

-Öğrencilerin çevreyi tanımalarını ve çevre konularına daha fazla ilgi duymalarını sağlar.

-Öğrencilerin dikkatini ve odaklanmalarını arttırır.

-Öğrencilerin problem çözme becerilerini kazandırır.

-Öğrencilerin bilgi alma becerilerini geliştirir.

-Öğrencilerin kendilerini ifade etme becerilerini arttırır.

1.8.11. Sergi Etkinlikleri

Sergi, bir koleksiyon ya da bir konunun, sanat eserleri, tarihi nesneler, fotoğraflar, bilimsel araçlar, teknolojik ürünler gibi nesnelerin ya da işlerin önerilmesi, açığa vurulması, sunulması ve gösterilmesi anlamına gelir. Sergiler, insanların ilgilendiği konular hakkında daha fazla bilgi edinmelerine olanak tanır ve ziyaretçilerin eserleri inceleme ve değerlendirme fırsatı sunar. Sergiler genellikle bir konunun ya da temanın merkezinde düzenlenir ve kapsamlı bir şekilde incelenir ve anlatılır. Sergiler, insanların sanat, tarih, bilim, teknoloji ve diğer konular hakkında daha fazla bilgi edinmelerine ve meraklarını beslemelerine olanak tanır. (Dernie, 2006).

Serbest zaman derslerinde düzenlenen sergi etkinlikleri, öğrencilerin serbest zaman aktivitelerinde elde ettikleri becerileri ve sanatsal çalışmalarını sergileme fırsatı sunar. Bu etkinlikler genellikle okulun içinde ya da dışında düzenlenir ve okulun öğrencileri, öğretmenleri ve velileri tarafından ziyaret edilir. Sergi etkinlikleri, öğrencilerin sanatsal yeteneklerini geliştirmelerine yardımcı olur ve aynı zamanda onların özgüvenlerini artırır. Etkinlikler ayrıca öğrencilerin eserlerini paylaşmalarına ve diğer öğrencilerle ve öğretmenlerle etkileşim kurmalarına olanak tanır. Etkinlikle ilgili ayrıntılı bilgi genellikle okulun internet sitesinde veya sosyal medya hesaplarında bulunabilir.

1.8.12. Okuma Etkinlikleri

Okuma etkinlikleri, okuma becerilerini geliştirmek için düzenlenen etkinliklerdir. Bu etkinlikler, çocukların ve yetişkinlerin okuma becerilerini geliştirmek için yaratıcı ve eğlenceli yollar sunar. Örnek olarak, okuma kulüpleri, okuma yarışmaları, okuma odaklı sosyal etkinlikler, okuma maratonları, okuma odaklı oyunlar ve oyunlar gibi etkinlikler düzenlenebilir. Bu etkinlikler genellikle kütüphaneler, okullar ve özel kuruluşlar tarafından düzenlenir. Okuma etkinlikleri, okuma becerilerini geliştirmek için önemli bir araçtır. Çocukların okuma becerilerini

geliştirmeleri, okul başarısını arttırır ve gelecekteki başarılarının temelini oluşturur. Aynı şekilde yetişkinler için de okuma becerilerinin geliştirmesi, iş hayatındaki başarılarını arttırır ve bilgiye erişimini kolaylaştırır.

Okuma etkinlikleri ayrıca, okuma zevkini arttırır ve okuma alışkanlığını oluşmasına yardımcı olur. Çocuklar ve yetişkinler için okuma, hayat boyu öğrenme için önemli bir araçtır. Etkinlikler sayesinde, okuma daha eğlenceli hale gelir ve okuma alışkanlığı oluşur. Faydaları şu şekilde sıralanabilir;

-Okuma becerilerini geliştirmek: Okuma etkinlikleri, bireyin okuma becerilerini geliştirmesine yardımcı olur. Bu, okul başarısını arttırır ve gelecekteki başarılarının temelini oluşturur.

-Bilgiye erişim: Okuma etkinlikleri, bireyin bilgiye erişimini kolaylaştırır. Bilgiye erişmek, bireyin iş hayatındaki başarısını arttırır ve hayat boyu öğrenme için önemlidir.

-Okuma zevki: Okuma etkinlikleri, bireyin okuma zevkini arttırır. Okuma zevki, bireyin okumayı sürdürmesini ve okuma alışkanlığı oluşmasını sağlar.

-Kelime hazinesini arttırmak: Okuma etkinlikleri aracılığıyla okunan kitaplar, bireyin kelime hazinesini arttırmasına yardımcı olur. Bu, bireyin konuşma ve yazma becerilerinin gelişmesine katkıda bulunur.

-Yaratıcılık: Okuma etkinlikleri aracılığıyla okunan kitaplar, bireyin yaratıcılığını arttırır. Okuma sayesinde birey farklı düşünceler, fikirler, inançlar, kültürler ve dünyalar keşfedebilir ve yaratıcılığını arttırabilir.

-Empati: Okuma etkinlikleri aracılığıyla okunan kitaplar, bireyin empati kabiliyetini arttırmasına yardımcı olur. Okuma sayesinde birey fikirlerine benzer

düşünen, fikirlerinde farklı olan ve düşüncelerine benzemeyen kişilerle tanışabilir ve onların dünyalarını anlamaya çalışabilir.

-Dinlenme ve rahatlamak: Okuma etkinlikleri, bireyin dinlenmesi ve rahatlaması için bir yol sunar. Okuma, stresi azaltır ve rahatlamak için harika bir yoldur.

Sonuç olarak, okuma etkinlikleri, okuma becerilerini geliştirmek için önemli bir araçtır. Bu etkinlikler, çocukların ve yetişkinlerin okuma becerilerini geliştirmek için yaratıcı ve eğlenceli yollar sunar ve okuma zevkini arttırır.

1.8.13. Müsamere Etkinlikleri

Müsamere etkinliği, öğrencilere konuşma becerilerini geliştirmek ve okuduklarını anlamak için düzenlenen bir etkinliktir. Bu etkinlik genellikle okul ortamında gerçekleştirilir ve öğrencilerin konuşma becerilerini geliştirmek için kullanılan bir yöntem olarak kabul edilir.

Müsamere etkinliği, öğrencilerin bir konuda konuşmalar yapmasını sağlar. Öğrenciler, okudukları bir konuda konuşma yapar ve diğer öğrenciler tarafından dinlenir. Bu etkinlik, öğrencilerin okuduklarını anlamak, ifade etmek ve iletişim becerilerini geliştirmek için önemlidir.

Müsamere etkinliği, öğrenciler için birçok fayda sağlar. Öğrenciler, okuduklarını anlamak için konuşma becerilerini geliştirirler. Aynı zamanda, öğrenciler, konuşma becerilerini kullanarak okuduklarını daha iyi anlar ve daha iyi ifade ederler. Konuşma becerileri, öğrenciler için hayat boyu öğrenmenin önemli bir araçtır.

1.8.14. Drama Etkinlikleri

Drama, eğitimde bir kavramın, ders konusunun veya metnin anlaşılmasını arttırmak, grup çalışması yoluyla özümsenmesini ve içselleştirilmesini sağlamak, sözel anlatımı geliştirmek ve toplumsallaşmayı teşvik etmek için kullanılan bir yöntemdir. Bu yöntem, yaşayarak öğrenme ve bilgi edinmenin yanı sıra, sözel anlatımın ve toplumsallaşmanın geliştirilmesine de odaklanır.

Drama, eğitimde bir öğrenme metodudur ve öğrencilere yaratıcılık, empati, iletişim ve sosyal becerileri kazandırmak için kullanılır. Drama etkinlikleri genellikle oyunlar, rol yapma, sahne oyunları gibi farklı türleri içerebilir.

Drama eğitimi, öğrencilere kendilerini ifade etme becerisi kazandırır. Öğrenciler, sahne üzerinde rol alarak kendilerini ifade eder ve diğer öğrencilerle birlikte çalışır. Bu, öğrencilere iletişim ve sosyal becerileri kazandırır ve onların diğerleriyle etkileşim kurmasını sağlar. Drama eğitimi, öğrencilere yaratıcılık kazandırır. Öğrenciler, oyunlar ve sahne oyunları gibi farklı türler aracılığıyla yaratıcı becerilerini geliştirirler. Bu, öğrencilere hayat boyu öğrenmenin önemli bir araç olarak kullanmalarını sağlar.

Drama eğitimi, öğrencilere empati kazandırır. Öğrenciler, sahnede rol yaparak, fikirlerine benzer düşünen, fikirlerinde farklı olan ve düşüncelerine benzemeyen kişilerle tanışır ve onların dünyalarını anlamaya çalışır. Drama eğitimi, öğrencilere dil öğrenmelerine yardımcı olur. Öğrenciler, sahnede kullanılan dil aracılığıyla dil becerilerini geliştirirler. Bu, öğrencilere okuma, yazma ve konuşma becerilerini geliştirmelerine yardımcı olur.

Woolland (1996) tarafından belirtilen drama eğitiminin öğretme-öğrenme sürecinde sağladığı yararlar şunlar olabilir:

- Öğrencilerin kavramları ve konuları daha iyi anlaması ve içselleştirmesi

- Öğrencilerin sözel anlatım becerilerinin gelişmesi

- Öğrencilerin problem çözme, yaratıcı düşünme ve çalışma becerilerinin gelişmesi

- Öğrencilerin sosyal becerilerinin gelişmesi ve toplumsallaşması

- Öğrencilerin empati, anlayış ve empati becerilerinin gelişmesi

- Öğrencilerin özgüvenlerinin arttırılması ve motivasyonunun artması

- Öğrencilerin öğrenme sürecinde daha aktif rol alması.

Sonuç olarak, drama eğitimi, eğitimde yaratıcı ve etkili bir öğrenme yöntemidir. Drama etkinlikleri aracılığıyla öğrencilere yaratıcılık, empati, iletişim ve sosyal becerileri kazandırmaktadır. Aynı zamanda dil öğrenmelerine ve hayat boyu öğrenmelerine katkıda bulunur.

1.8.15. Dans Etkinlikleri

Dans etkinlikleri, serbest zaman dersinde öğrencilere çeşitli dans türleri hakkında bilgi verir. Öğrenciler, hip hop, breakdance, salsa, tango, waltz gibi dans türleri hakkında bilgi edinebilir ve bu dans türlerini öğrenebilirler. Bu öğrencilerin kültürler arasındaki farklılıkları anlamasına ve dans etkinlikleri arasındaki farklılıkları keşfetmelerine yardımcı olur.

Dans etkinlikleri, öğrencilere ritim hissini keşfetmelerine ve geliştirmelerine yardımcı olur. Dans etkinlikleri, öğrencilere müzik ve ritimle birlikte hareket etme becerisi kazandırır ve ritmik yeteneklerini geliştirirler.

Dans etkinlikleri, öğrencilere kendilerini ifade etmelerine yardımcı olur. Öğrenciler, dans ederken beden dilini kullanarak duygularını ifade ederler ve kendilerini daha iyi ifade ederler. Dans etkinlikleri, öğrencilere sahne performansı hakkında bilgi verir. Öğrenciler, sahne üzerinde dans ederken sahne performansını geliştirir.

Sonuç olarak, dans etkinlikleri serbest zaman dersinde öğrencilere dans becerilerini geliştirmek için önemli bir yoldur. Dans etkinlikleri aracılığıyla öğrencilere fiziksel, sosyal, kreatif ve rahatlamak için önemli faydalar sunmaktadır.

1.8.16. Pandomim Etkinlikleri

Öğrenciler, pandomim etkinliklerinde bir hikaye anlatırken sadece beden dilini ve mimiklerini kullanırlar ve konuşma yapmazlar. Pandomim etkinlikleri, öğrencilere kendilerini ifade etme, beden dilini anlama ve kullanma becerilerini kazandırmak için kullanılır.

II. BÖLÜM
YÖNTEM

Tez çalışmasının bu bölümünde; kullanılan araştırma modeli, evren-örneklem, veri toplama araçları ve verilerin analizi süreçleri anlatılmıştır.

2.1. Araştırmanın Modeli

Araştırmada, bir konuya ya da olaya ilişkin katılımcıların görüşlerinin ya da ilgi, beceri, yetenek ve tutum gibi özelliklerinin belirlendiği tarama yöntemi kullanılmıştır (Fraenkel ve Wallen, 2006'dan akt. Büyüköztürk; Kılıç; Çakmak; Akgün; Karadeniz ve Demirel, 2012). Araştırma betimsel tarama (survey) modeli kullanılarak gerçekleştirilmiştir. Tarama modeli, geçmişte ya da halen var olan bir durumu var olduğu şekliyle incelemeyi amaçlayan araştırma yaklaşımıdır. Araştırmaya konu olan olay, birey ya da nesne kendi koşulları içerisinde ve olduğu gibi tanımlanmaya çalışılır. Onları herhangi bir şekilde değiştirme, etkileme çabası gösterilmez. Önemli olan, onu uygun bir biçimde gözleyip belirleyebilmektir (Karasar, 1998).

2.2. Araştırma Evren ve Örneklemi

Araştırmanın evrenini, 2021–2022 eğitim-öğretim yılında Türkiye'de Tekirdağ ili Çerkezköy ilçesinde, Milli Eğitim'e bağlı 114 ilköğretim okulunun I. kademesinde görev yapan 475 sınıf öğretmeni oluşturacaktır. Örneklem, evrendeki okullardan seçkisiz oransız örnekleme yöntemiyle rastgele seçilmek suretiyle toplam 10 okulda görev yapan en az 201 sınıf öğretmeninden oluşturulması planlanmaktadır. Rastgele eleman örneklemede önemli olan, her varlığın ya da bireyin örnekleme girme şansının eşit olmasıdır (Kıncal, 2013). Örneklem seçimi için hata payı olarak %95 güven aralığı (α=0.05) temel alınmıştır. Yazıcıoğlu ve Erdoğan (2004)' e göre; ± 0.05 örnekleme hatasında 475 elemanlı bir evreni temsil için en az 201 eleman yeterli görülmekte iken araştırmamızda 339 öğretmene ulaşılmıştır.

2.2.1. Araştırma Grubu (Örneklem) Özellikleri

2021-2022 Eğitim Öğretim yılında Tekirdağ İli, Çerkezköy İlçesi'nde görev yapmakta olan sınıf öğretmenlerine ait demografik (betimsel) bilgiler aşağıdaki tabloda paylaşılmış, devamında tüm değişkenler grafiksel olarak gösterilmiştir.

Tablo 1. Araştırma Grubunun Demografik Özelliklerine Göre Dağılımı

Demografik Özellikler		**F**	**%**	**Toplam**
Cinsiyet	*Kadın*	186	54,9	339
	Erkek	153	45,1	
Mesleki Kıdem	*1-5 Yıl*	45	13,3	339
	6-10 Yıl	176	51,9	
	11-15 Yıl	110	32,4	
	16-20 Yıl	6	1,8	
	21 Yıl ve Üzeri	2	0,6	
Sınıf Öğrenci Sayısı	*10-20 Öğrenci*	51	15	339
	21-30 Öğrenci	35	10,3	
	31-40 Öğrenci	124	36,6	
	41-50 Öğrenci	46	13,6	
	50 ve Üzeri Öğrenci	83	24,5	
Okul Çevresi Ekonomik Düzey	*Düşük*	271	79,9	339
	Orta	42	12,4	
	Yüksek	26	7,7	

Grafik 1.Araştırma Grubuna Ait Cinsiyet Dağılımı

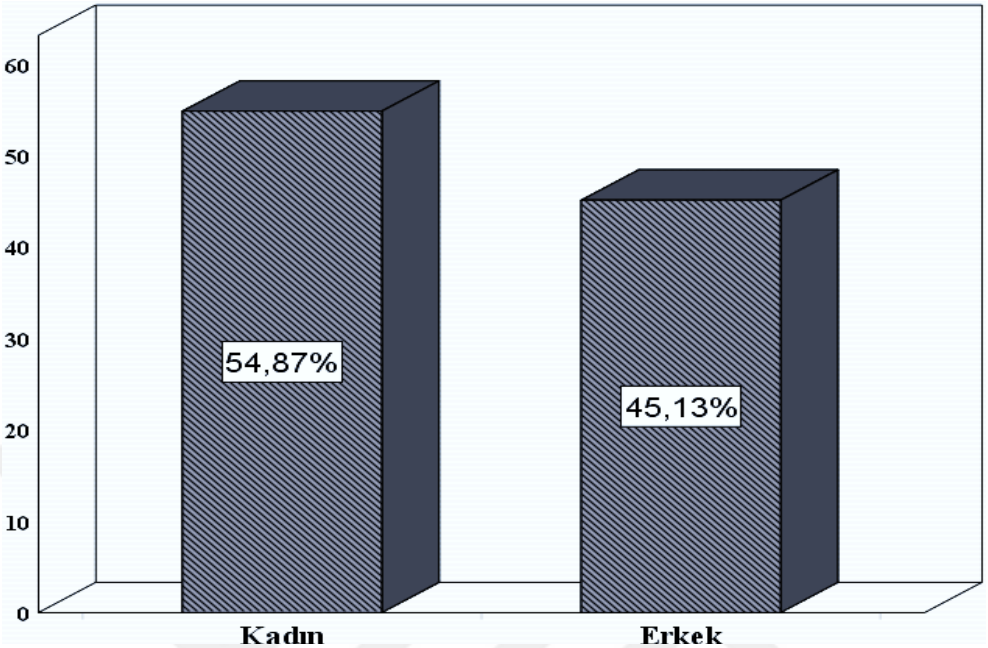

Sınıf öğretmenlerinin %54,87' si (n: 186) kadın, %45,13' ü (n: 153) erkektir.

Grafik 2. Öğretmenlerin Mesleki Kıdemleri

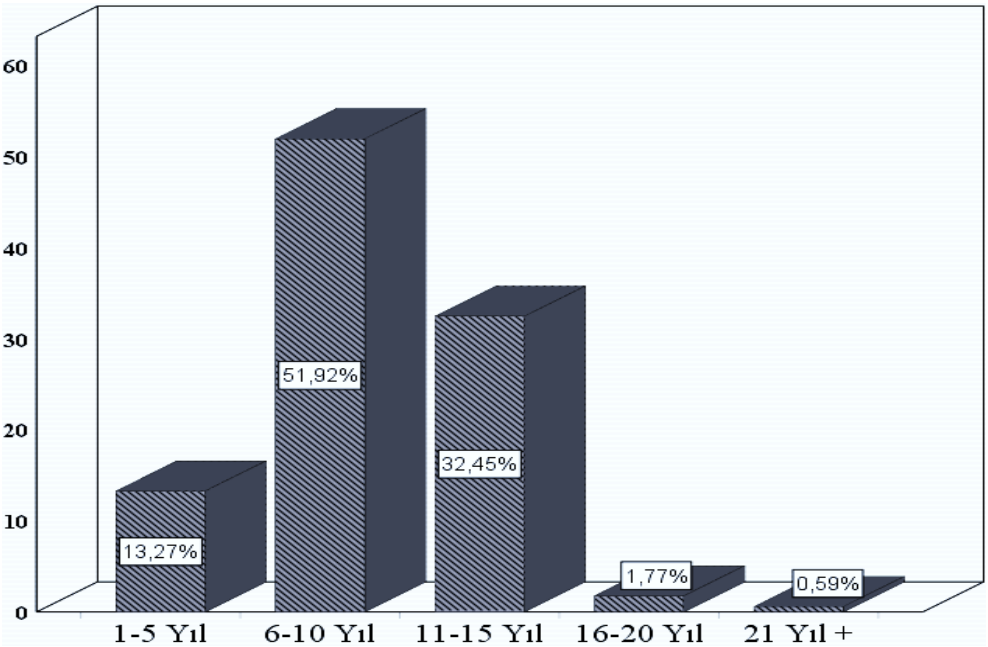

Sınıf öğretmenlerinin; %13,27'si (n:45) 1-5 yıl, %51,92'si (n:176) 6-10 yıl, %32,45'i (n:110) 11-15 yıl, %1,77'si (n:6) 16-20 yıl ve %0,59'u (n:2) 21 yıl ve üzerinde mesleki kıdeme sahiptir.

Grafik 3. Sınıf Öğretmenlerinin Öğrenci Mevcudu

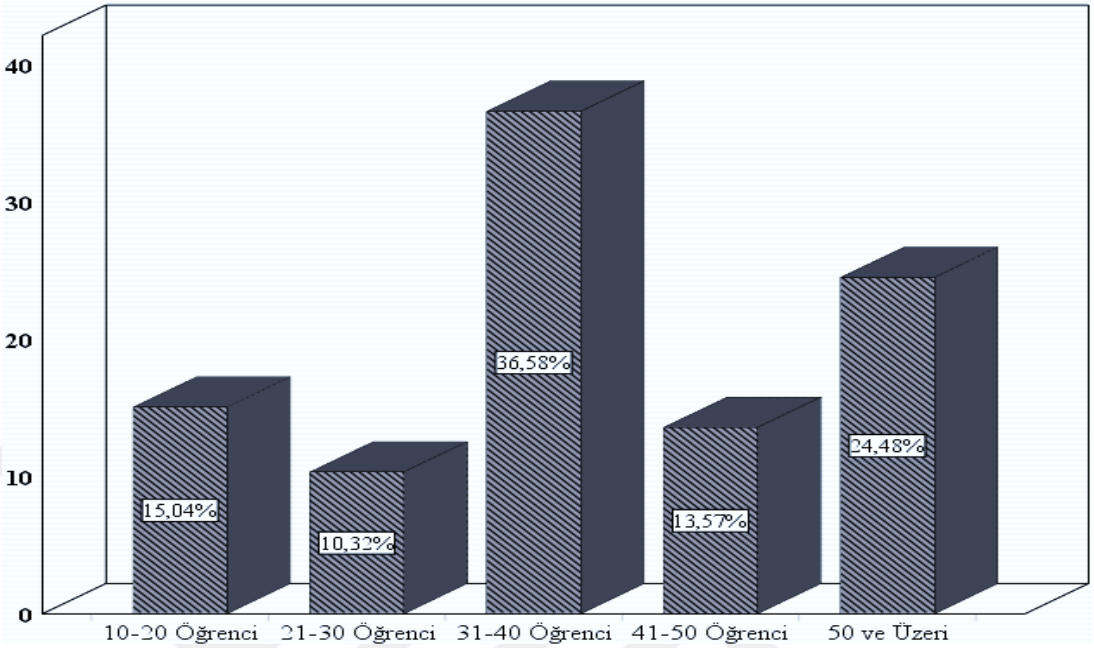

Sınıf öğretmenlerinin okutmakta oldukları sınıf mevcudu dağılımları; %15,04 (n:51) 10-20 öğrenci, %10,32 (n:35) 21-30 öğrenci, %36,58 (n:124) 31-40 öğrenci, %13,57 (n:46) 41-50 öğrenci, %24,48 (n:83) 51 ve üzeri öğrenci olarak belirlenmiştir.

Grafik 4. Öğretmenlerin Okullarının Bulunduğu Semtin Ekonomik Durumu

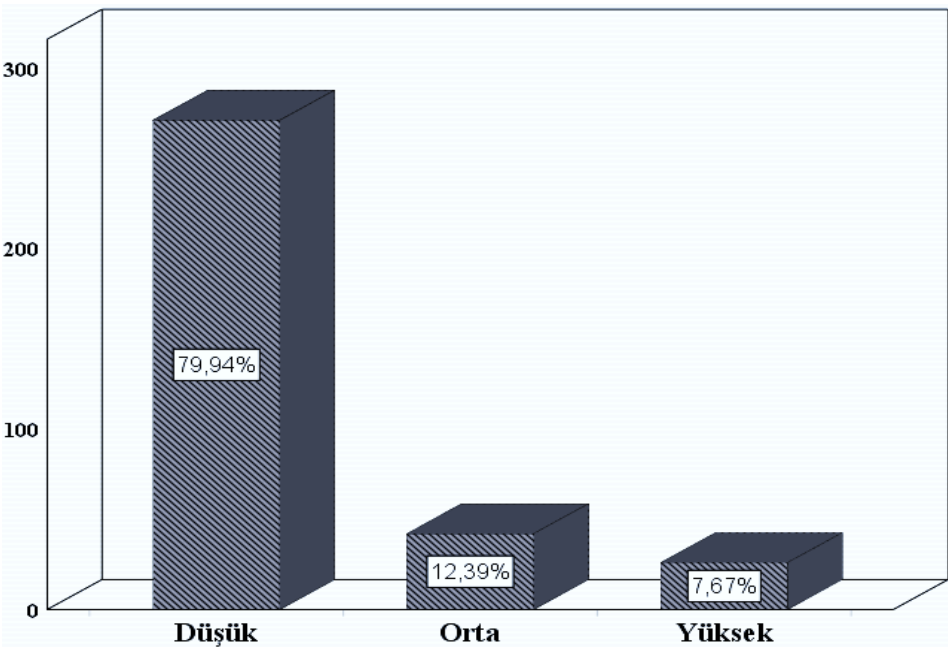

Sınıf öğretmenlerinin çalıştıkları mahallelerin gelir dağılımları; %79,94 (n:271) düşük gelir, %12,39 (n:42) orta gelir, %7,67'si yüksek gelir şeklindedir.

2.3. Veri Toplama Araçları

Çalışmada kullanılan ölçme aracının sınıf öğretmenlerine uygulanabilmesi için uygun zamana dikkat edilmiştir. Öğretmenlerin ders aralarında okul yönetiminden izin alınarak ölçme aracı doldurtulmuştur. Çeşitli nedenler ile ulaşılamayan öğretmenlere ise "Google Forms" sitesi üzerinden online olarak ölçek doldurtulmuştur. Öğretmenler tarafından ölçme aracına verilen cevaplar araştırmacı tarafından elektronik ortama (Microsoft Excel) aktarılarak, analiz edilmeye hazır hale getirilmiştir.

Araştırmada kullanılan "Serbest zaman etkinlikleri dersine yönelik görüş ölçeği" Sarıkaya tarafından (2013) geliştirilmiştir. Araştırmanın alt problemlerine cevap olacak verileri toplamak amacıyla hazırlanan ölçek formunda 26 maddeye yer verilmiştir. Ölçekte SZE dersinde işlenebilecek etkinlikler ve bu etkinliklerin işlenme sıklığını tespit etmeyi amaçlayan zaman aralıkları yer almaktadır. Zaman aralıkları, 5'li likert olarak; "Hiçbir Zaman (1), Seyrek (2), Bazen (3), Sık Sık (4), Her Zaman (5)" şeklinde sıralanmıştır. Araştırmacı tarafından ölçeğin Cronbach's Alpha güvenirlik katsayısı 0,82 olarak bulunmuştur.

Veri toplama aracının bizim araştırma evrenine uygunluğu için bir dizi işlemler yapılmıştır; öncelikle ölçekte yer alan maddeler tarafımızca iki bölüme ayrılarak isimlendirilmiştir. Hareketli rekreatif serbest zaman etkinliklerinden oluşan ölçek maddelerine "dinamik serbest zaman etkinlikleri", durağan, pek hareket gerektirmeyen ölçek maddelerine ise "statik serbest zaman etkinlikleri" isimleri koyularak 2 alt boyut oluşturulmuştur. Bu işlemden sonra; ölçeğin araştırmamız evrenine uygunluğunun kontrolü için tarafımızca geçerlik ve güvenirlik testleri yapılarak araştırmada kullanılmıştır. Ölçeğin geçerlilik testi için Doğrulayıcı Faktör Analizi (DFA) kullanılmıştır. DFA; Yapısal eşitlik modellemesi psikoloji, sosyoloji, eğitim araştırmaları, siyasal bilimler, pazarlama vb. alanlarda kullanılan bir tekniktir (Dow, Jackson ve Leitch, 2008). Temel olarak faktör analizi ve regresyon analizinin birleşimidir. Teorik modele göre oluşturulan tahmini kovaryans matrisinin, gözlenen verilerin kovaryans matrisine uygunluğunu test eder (Hox ve Bechger, 1995). Yapısal

eşitlik modelleri; yol analizi, doğrulayıcı faktör analizi, yapısal eşitlik (regresyon) ve gizli büyüme eğrisi modelleri olmak üzere dört başlık altında incelenebilir. Bu çalışmada doğrulayıcı faktör analizi kullanılacaktır. Doğrulayıcı faktör analizi, önceden oluşturulan bir model aracılığıyla gözlenen değişkenlerden yola çıkarak gizli değişken (faktör) oluşturmaya yönelik bir işlemdir. Genellikle ölçek geliştirme ve geçerlilik analizlerinde kullanılmakta veya önceden belirlenmiş bir yapının doğrulanmasını amaçlamaktadır.

Modele ait sonuçların uyum indeksleri vasıtası ile incelenmesi gerekir (Albright ve Park 2009). Araştırmacı t testi yaparken ya da x^2 analizi yaparken p değerine bakarak karar verir. Önceden belirlenen önemlilik düzeyi eğer 0.05 ise, p değeri 0.05'in altında olduğunda aradaki fark anlamlıdır kararı verilir. DFA'da ise bu şekilde tek bir testin sonucuna göre değil, çeşitli uyum indeksi sonuçlarına göre modelin teori ile uyumlu olup olmadığı kararı verilir. Modelde maddelerin faktör yükleri çok iyi çıksa bile uyum indeksleri normal değerleri yakalayamayabilir. Bu uyum indeksleri ki-kare (x^2), ki-kare/serbestlik derecesi (x^2/sd), mutlak uyum indeksleri (GFI, AGFI), yaklaşık hataların ortalama karekökü (RMSEA), artık temelli uyum indeksi (RMR) gibi isimler alır (Munro, 2005; Şimşek, 2007). Aşağıdaki tabloda uyum indekslerine ait değerler görülmektedir.

Tablo 2. Uyum İndeksleri ve Normal Değerleri

İndeksler	**İyi Uyum**	**Kabul Edilebilir Uyum**	**Araştırma Modeline Ait Değerler**
x^2 "p" Değeri	p>0.05	-	0,648*
x^2/sd	3>	5>	2,72*
GFI	>0.95	>0.90	0,903*
AGFI	>0.95	>0.90	0,918
CFI	>0.95	>0.90	0,893
RMSEA	<0.05	<0.10	0,065*
RMR	<0.05	<0.10	0,03*

*: uyum gösteren değerler

Ölçme aracının uyum indeks değerleri; x^2 değeri iyi uyum (0,648), x^2/sd iyi uyum (2,72), GFI değeri kabul edilebilir uyum (0,903), AGFI değeri kabul edilebilir uyum (0,918), RMSEA değeri kabul edilebilir uyum (0,065) ve RMR değeri kabul edilebilir uyum (0,03) göstermektedir.

Bu değerler neticesinde kullanılan ölçeğin amacına hizmet ettiği ve dolayısı ile araştırma evrenine kültürel olarak uyum sağladığı yani; ölçeğin Tekirdağ İli Çerkezköy İlçesi Milli Eğitim Müdürlüğüne bağlı ilköğretim okulu sınıf öğretmenlerinin bilişsel ve kültürel düzeylerine uygun olduğu doğrulayıcı faktör analizi ile tespit edilmiştir. Doğrulayıcı faktör analizi ile elde edilen modelin diyagramı aşağıda verilmiştir.

Grafik 5. Doğrulayıcı Faktör Analiz Diyagramı

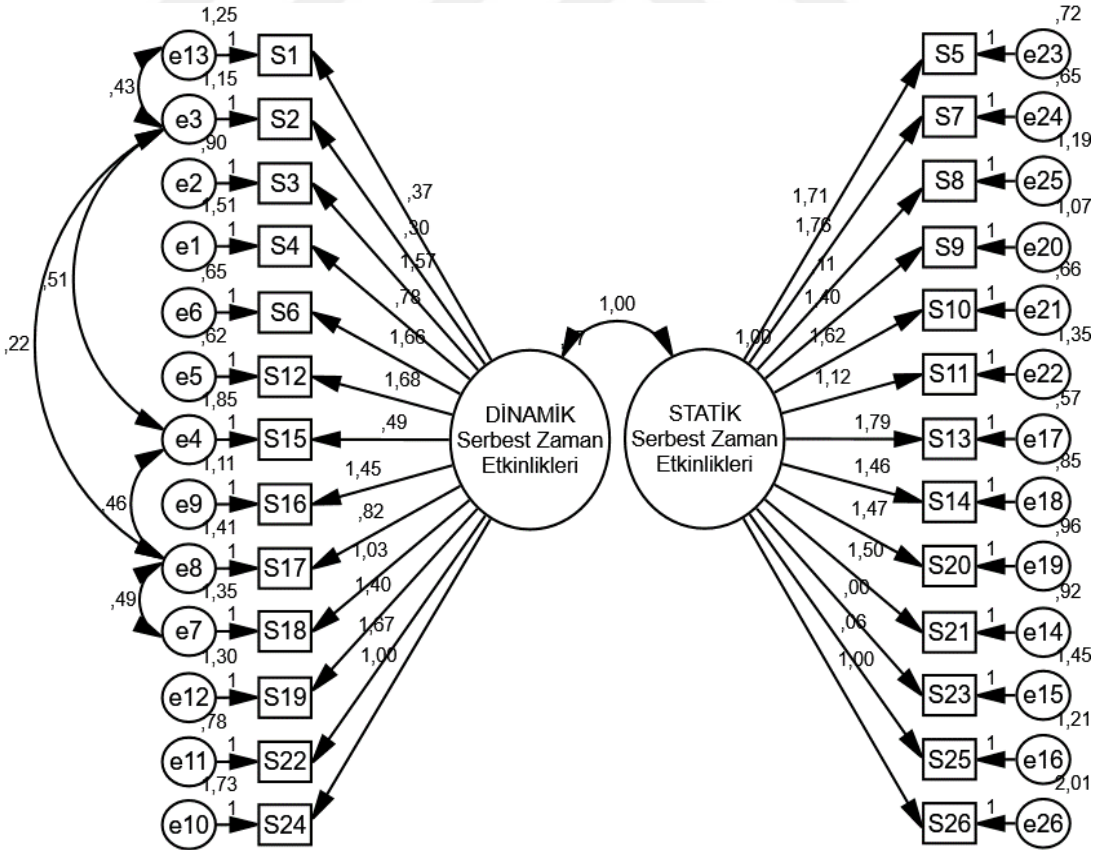

Ölçme aracının iki alt boyutu altında yer alan toplam 26 maddeden oluşan ölçme aracının güvenirliğinin hesaplanmasında iç tutarlılık göstergesi olan Cronbach Alfa güvenirlik katsayıları hesaplanmıştır. Ölçeğin oluşturulma aşamasındaki (n: 300) güvenirlik katsayıları ile bu çalışmada (n: 339) elde edilen güvenirlik katsayıları Tablo 3 ’te özetlenmiştir.

Tablo 3. SZEDYGÖ Ölçeğinin Güvenirlik Katsayıları

Ölçek Alt Boyutları	**Orijinal Ölçeğin Güvenirlik Katsayıları**	**Bu Çalışmadaki Güvenirlik Katsayıları**
Dinamik Serbest Zaman Etkinlikleri	-	0,84
Statik Serbest Zaman Etkinlikleri	-	0,86
Tüm Ölçek	0,82	0,79

Güvenirlik katsayıları incelendiğinde; elde edilen değerlerin ölçme aracının alt boyutlarının yüksek güvenirliğe sahip olduğunu ve tüm ölçekten elde edilen güvenirlik sonucun da ölçeğin yüksek güvenirlikli olarak tek başına da kullanılabileceğini göstermiştir.

2.4. Veri Analizi

Çalışmada elde edilen veriler analiz edilerek betimsel istatistikleri çıkarılmıştır. Kullanılan verilerin normallik değerlerini tespit edebilmek için basıklık (kurtosis) ve çarpıklık (skewness) değerleri incelenmiştir (George ve Mallery, 2010). Normallik testi tablo olarak gösterilmiştir (Tablo 4).

Tablo 4. Normallik Testi Sonuçları (Skewness ve Kurtosis Değerleri)

Alt Boyutlar	Çarpıklık	Standart Hata	Basıklık	Standart Hata
Dinamik Serbest Zaman Etkinlikleri	-0,109		0,451	
Statik Serbest Zaman Etkinlikleri	-0,424	0,132	-0,717	0,264
Tüm Ölçek	-0,352		-0,574	

Araştırmanın alt boyutları için normallik dağılımı testi sonuçlarına göre çarpıklık ve basıklık (skewness-kurtosis) değerlerine bakıldığında; basıklık ve çarpıklık değerlerinin standart hataya bölünmesi ile elde edilen sonuçlara göre "dinamik SZE", "statik SZE" ve "tüm ölçek" değişkenleri -1,5 ile +1,5 arasında değer almamıştır. Bu sebeple verilerin normal dağılmadığı (non-parametrik) tespit edilmiştir.

İstatistiki analizler için; non-parametrik dağılımlarda Mann Whitney-U ve Kruskal Wallis testleri kullanılarak veri seti incelenmiştir. Araştırmanın bağımsız değişkenlerinden "cinsiyet" değişkeninin incelenmesinde Mann Whitney-U, "mesleki kıdem, sınıflardaki öğrenci sayısı ve bulunduğunuz yerin sosyo-ekonomik düzeyi" değişkenleri için ise Kruskal Wallis testi kullanılmıştır. Test istatistiği ile elde edilen anlamlı sonuçların etki büyüklüğünü hesaplamak için Rosenthal ($r=Z/\sqrt{N}$) formülünden yararlanılmıştır (Rosenthal, 1991).

III. BÖLÜM

BULGULAR

Elde edilen veriler araştırma hipotezlerinin sırası dikkate alınarak yazılmıştır. Araştırma ölçeğinin maddelerine dair bulgular incelenirken öncelikle bağımlı değişkenleri oluşturan alt boyutlara ait betimsel istatistikler verilmiştir.

Tablo 5. Dinamik SZE Alt Boyutu Maddeleri Betimsel İstatistiği

DİNAMİK SERBEST ZAMAN ETKİNLİKLERİ	Hiçbir Zaman		Çok Seyrek		Bazen		Sık Sık		Her Zaman	
	F	*%*	*F*	*%*	*F*	*%*	*F*	*%*	*F*	*%*
-Sınıfımda, SZE dersinde drama etkinliklerine yer verilir.	160	47,2	106	31,3	30	8,8	26	7,7	17	5
-Sınıfımda, SZE dersinde tiyatro etkinliklerine yer verilir.	122	36	121	35,7	55	16,2	22	6,5	19	5,6
-Sınıfımda, SZE dersinde pandomine yer verilir.	43	12,7	46	13,6	33	9,7	93	27,4	124	36,6
-Sınıfımda, SZE dersinde folklor etkinliklerine yer verilir.	93	27,4	118	34,8	43	12,7	44	13	41	12,1
-Sınıfımda, SZE dersinde müzik etkinliklerine yer verilir.	45	13,3	59	17,4	49	14,5	99	29,2	87	25,7
-Sınıfımda, SZE dersinde gezi-gözlem etkinliklerine yer verilir.	39	11,5	54	15,9	37	10,9	102	30,1	107	31,6
-Sınıfımda, SZE dersinde oyun oynanır.	146	43,1	82	24,2	42	12,4	26	7,7	43	12,7
-Sınıfımda, SZE dersinde film izlenir.	64	18,9	68	20,1	52	15,3	82	24,2	73	21,5
-Sınıfımda, SZE dersinde bahçe etkinliklerine yer verilir.	108	31,9	97	28,6	52	15,3	47	13,9	35	10,3
-Sınıfımda, SZE dersinde bitki yetiştirme etkinliklerine yer verilir.	98	28,9	92	27,1	50	14,7	64	18,9	35	10,3
-Sınıfımda, SZE dersinde spor etkinliklerine yer verilir.	81	23,9	52	15,3	57	16,8	78	23	71	20,9
-Sınıfımda, SZE dersinde tarım dersi programı uygulanır.	43	12,7	67	19,8	28	8,3	95	28	106	31,3
-Sınıfımda, SZE dersinde hayvan besiciliği çalışmaları yapılır.	73	21,5	126	37,2	97	28,6	16	4,7	27	8
Boyut Ortalaması				***"Bazen"***						**2,78**

Dinamik serbest zaman etkinlikleri alt boyutunun maddelerine verilen cevaplara göre SZE dersinde sınıf öğretmenleri; %78,5'i (n:266) drama etkinliklerine,

%71,7'si (n:243) tiyatro etkinliklerine hiçbir zaman/çok seyrek yer verdiklerini, %64'ü (n:217) pandomine sık sık/her zaman yer verdiklerini, %62,2'si (n:211) folklor etkinliklerine hiçbir zaman/çok seyrek yer verdiklerini, müzik etkinliklerine %54,9 (n:186), gezi, gözlem etkinliklerine %61,7 (n:209), oyun oynama etkinliklerine %67,3 (n:228), sze dersinde film izleme etkinliğine %45,7 (n:155), bahçe etkinliklerine %60,5 (n:205), bitki yetiştirmeye %56 (n:190) hiçbir zaman/çok seyrek yer verdiklerini, spor etkinliklerine %43,9 (n:159), tarım etkinliklerine %59,3 (n:201) sık sık/her zaman yer verdiklerini ve son olarak hayvan besiciliği işlerine %58,7 (n:199) hiçbir zaman/çok seyrek yer verdiklerini belirtmişlerdir.

Tablo 6. Statik SZE Alt Boyutu Maddeleri Betimsel İstatistiği

STATİK SERBEST ZAMAN ETKİNLİKLERİ	Hiçbir Zaman		Çok Seyrek		Bazen		Sık Sık		Her Zaman	
	F	*%*	*F*	*%*	*F*	*%*	*F*	*%*	*F*	*%*
-Sınıfımda, SZE dersinde müsamere etkinliklerine yer verilir.	46	13,6	52	15,3	24	7,1	99	29,2	118	34,8
-Sınıfımda, SZE dersinde grup tartışmalarına yer verilir.	49	14,5	54	15,9	34	10	93	27,4	109	32,2
-Sınıfımda, SZE dersinde okuma etkinliklerine yer verilir.	158	46,6	110	32,4	41	12,1	12	3,5	18	5,3
-Sınıfımda, SZE dersinde dinleme etkinliklerine yer verilir.	56	16,5	69	20,4	54	15,9	85	25,1	75	22,1
-Sınıfımda, SZE dersinde yazma etkinliklerine yer verilir.	45	13,3	59	17,4	47	13,9	104	30,7	84	24,8
-Sınıfımda, SZE dersinde sergi çalışmalarına yer verilir.	87	25,7	79	23,3	60	17,7	67	19,8	46	13,6
-Sınıfımda, SZE dersinde inceleme-araştırmalarına yer verilir.	54	15,9	41	12,1	43	12,7	99	29,2	102	30,1
-Sınıfımda, SZE dersinde bilmece-bulmaca etkinliklerine yer verilir.	60	17,7	73	21,5	68	20,1	81	23,9	57	16,8
-Sınıfımda, SZE dersinde sanat etkinliklerine yer verilir.	57	16,8	68	20,1	48	14,2	97	28,6	69	20,4
-Sınıfımda, SZE dersinde satranç dersi programı uygulanır.	57	16,8	63	18,6	59	17,4	85	25,1	75	22,1
-Sınıfımda, SZE dersinde yabancı dil öğretimine yer verilir.	88	26	119	35,1	82	24,2	16	4,7	34	10
-SZE dersinde, diğer derslerin eksik kalmış kazanımlarını işlerim.	119	35,1	95	28	76	22,4	30	8,8	19	5,6
-SZE dersinin amacına hizmet ettiğine inanırım.	127	37,5	81	23,9	65	19,2	33	9,7	33	9,7
Boyut Ortalaması				***"Bazen"***						2,95

Statik serbest zaman etkinlikleri alt boyutunun maddelerine verilen cevaplara göre SZE dersinde sınıf öğretmenleri; müsamere etkinliklerine %64 (n:217), grup tartışmalarına %59,6 (n:202), dinleme etkinliklerine %47,2 (n:160), yazma etkinliklerine %55,5 (n:188), inceleme-araştırma etkinliklerine %59,3 (n:201), bilmece-bulmaca etkinliklerine %40,7 (n:138), sanat etkinliklerine %49 (n:166), satranç etkinliklerine %47,2 (n:160) sık sık/her zaman yer verdiklerini, okuma-yazma etkinliklerine %47,2 (n:160), sergi çalışmalarına %49 (n:166), yabancı dil öğretim etkinliklerine %61,1 (n:207), eksik kazanımların tamamlanmasına %50,4 (n:171) ve de son olarak serbest zaman etkinlikleri dersinin amacına hizmet ettiğini %43,1 (n:146) belirtmişlerdir.

Her iki alt boyutun madde ortalaması "bazen" olarak bulunmuştur. Ölçeğin tüm maddelerine verilen cevapların ortalamasına göre öğretmenler yine "bazen" olarak ölçeğin tümünü cevaplamışlardır ($\bar{x}$=2,87). Ölçek alt boyutları dikkate alınmadan tek başına kullanıldığında sınıf öğretmenleri serbest zaman etkinlikleri ölçek maddelerin genelinde "bazen" olarak cevap vermişlerdir.

Bağımsız değişkenlerin (cinsiyet, mesleki kıdem, sınıfınızdaki öğrenci sayısı, bulunduğunuz yerin sosyo-ekonomik düzeyi) bağımlı değişkenler (dinamik SZE, Statik SZE ve tüm ölçek) üzerindeki etkileri incelenerek istatistiksel analiz uygulanmış ve aşağıdaki tabloda özetlenmiştir (Tablo 7).

Tablo 7. Bağımsız Değişkenlere Uygulanan İstatistiksel Testler ve Anlamlılık Tespiti

Bağımsız Değişkenler	**Uygulanan Test**	**Anlamlı Farklılık**	**Anlamlı Farklılık Tespit Edilen Boyutlar**
Cinsiyet	Mann Whitney-U	Yok (p>0,05)	-
Mesleki Kıdem	Kruskal Wallis	Yok (p>0,05)	-
Sınıfınızdaki öğrenci sayısı	Kruskal Wallis	**Var (p<0,05)**	-Dinamik SZE -Statik SZE -Tüm Ölçek
Bulunduğunuz yerin sosyo-ekonomik düzeyi	Kruskal Wallis	**Var (p<0,05)**	-Dinamik SZE -Statik SZE -Tüm Ölçek

Uygulanan istatistiki testler sonucunda; cinsiyet ve mesleki kıdem değişkenlerinde anlamlı farklılık tespit edilmez iken (p>0,05), sınıflardaki öğrenci sayısı ile okul muhitinin sosyo-ekonomik düzeyi değişkenlerinde anlamlı farklılık (p<0,05) tespit edilmiştir.

Anlamlı farklılık tespit edilmeyen testler için tablo oluşturulmamış, anlamlı farklılık tespit edilen testlerde ise değişkenlere uygulanan istatistik işlemine göre tablolar oluşturularak (Tablo 8, Tablo 9) yorumlanmıştır. Sınıf öğretmenlerinin sınıflarındaki öğrenci sayıları, bulundukları yerlerin sosyo-ekonomik düzey özelliklerine göre ölçeğe vermiş oldukları cevaplar arasında istatistiksel olarak anlamlı farklılık olup olmadığını tespit etmek amacıyla non-parametrik testlerden Kruskal Wallis Testi kullanılmıştır.

Tablo 8. Sınıf Öğrenci Sayısına Göre Kruskal Wallis Testi Anlamlı Fark Sonuçları

Değişkenler ve Alt Boyutlar		**n**	**Ortalama Derece**	**x^2**	**Serbestlik Derecesi**	**p**	**Farkın Kaynağı ve Etki Büyüklüğü**
Dinamik SZE	*10-20 Öğrenci*	51	166,41	2,171	4	0,027*	10-20 Öğrenci, 21-30 Öğrenci / 41-50 Öğrenci, 51 ve Üzeri Ö. r = 0,475
	21-30 Öğrenci	35	161,20				
	31-40 Öğrenci	124	172,13				
	41-50 Öğrenci	46	161,93				
	51 ve Üzeri Ö.	83	177,21				
Statik SZE	*10-20 Öğrenci*	51	165,80	1,746	4	0,041*	10-20 Öğrenci, 21-30 Öğrenci / 41-50 Öğrenci, 51 ve Üzeri Ö. r = 0,468
	21-30 Öğrenci	35	164,00				
	31-40 Öğrenci	124	170,47				
	41-50 Öğrenci	46	165,41				
	51 ve Üzeri Ö.	83	176,95				
Tüm Ölçek	*10-20 Öğrenci*	51	166,81	1,616	4	0,023*	10-20 Öğrenci, 21-30 Öğrenci / 41-50 Öğrenci, 51 ve Üzeri Ö. r = 0,276
	21-30 Öğrenci	35	165,23				
	31-40 Öğrenci	124	171,15				
	41-50 Öğrenci	46	163,83				
	51 ve Üzeri Ö.	83	175,68				

*: p<0,05

Öğretmenlerin sınıf mevcutları ile ölçeğin Dinamik SZE ($x^2_{(4)}$=2,171), Statik SZE ($x^2_{(4)}$=1,746) ve tüm ölçek ($x^2_{(4)}$=1,616) boyutları arasında istatistiksel olarak

anlamlı farklılık tespit edilmiştir ($p<0.05$). Alt boyutların hangi grupları arasında farklılık olduğunu tespit edebilmek amacıyla anlamlı farklılık olan tüm alt boyutlarda ayrı ayrı Mann Whitney-U Testi kullanılmıştır. Her bir alt boyutta toplam on adet Mann Whitney-U Testinin işletilmesi ve hata miktarının azaltılması için Bonferroni düzeltmesi [$\alpha=(0.05/10)=0.005$] uygulanmıştır. Dolayısıyla, her alt boyut için gruplar arasındaki anlamlılık seviyesi $\alpha=0.008$ olarak alınmıştır. Buna göre ölçeğin anlamlı farklılaştığı alt boyutların tümünde; farklılaşmanın (10-20 Öğrenci, 21-30 Öğrenci) grupları ile (41-50 Öğrenci, 51 ve Üzeri Öğrenci) gruplarından kaynaklı olduğu tespit edilmiştir. Sınıf öğrenci sayısının farklılaşan gruplarında; dinamik SZE (r=0,475), statik SZE (r=0,468) ve tüm ölçek (r=0,276) boyutlarında orta düzeye yakın etki büyüklüğü görülmektedir. Dolayısıyla sınıf öğrenci sayısı değişkeninin; 10 ile 30 kişi arasındaki sınıf mevcutları ile 41 ve üzerinde olan sınıf mevcutları arasında; dinamik SZE, statik SZE ve serbest zaman etkinlikleri ölçeğinin tüm maddeleri hakkındaki görüşleri üzerinde orta düzeyde anlamlı etkisi vardır, sonucuna ulaşılmıştır.

Tablo 9. Bulunduğunuz Yerin Ekonomik Durumu Göre Kruskal Wallis Testi

Değişkenler ve Alt Boyutlar		**n**	**Ortalama Derece**	**x^2**	**Serbestlik Derecesi**	**p**	**Farkın Kaynağı ve Etki Büyüklüğü**
Dinamik SZE	*Düşük*	271	167,85	2,654	2	0,021*	Düşük / Orta ve Yüksek r = 0,602
	Orta	42	177,95				
	Yüksek	26	179,54				
Statik SZE	*Düşük*	271	166,12	3,079	2	0,035*	Düşük / Orta ve Yüksek r = 0,567
	Orta	42	194,61				
	Yüksek	26	170,71				
Tüm Ölçek	*Düşük*	271	166,89	1,749	2	0,04*	Düşük / Orta ve Yüksek r = 0,765
	Orta	42	188,23				
	Yüksek	26	172,94				

*: $p<0,05$

Sınıf öğretmenlerinin bulundukları yerin sosyo-ekonomik durumu ile ölçeğin Dinamik SZE ($x^2_{(2)}=2,654$), Statik SZE ($x^2_{(2)}=3,079$) ve Tüm Ölçek ($x^2_{(2)}=1,749$) boyutları arasında istatistiksel olarak anlamlı farklılık tespit edilmiştir ($p<0.05$). Alt boyutların hangi grupları arasında farklılık olduğunu tespit edebilmek amacıyla

anlamlı farklılık olan tüm alt boyutlarda ayrı ayrı Mann Whitney-U Testi kullanılmıştır. Her bir alt boyutta toplam üç adet Mann Whitney-U Testinin işletilmesi ve hata miktarının azaltılması için Bonferroni düzeltmesi [α=(0,05/3)=0,016] uygulanmıştır. Dolayısıyla, her alt boyut için gruplar arasındaki anlamlılık seviyesi α=0,016 olarak alınmıştır. Buna göre ölçeğin anlamlı farklılaştığı alt boyutların tümünde; farklılaşmanın düşük ekonomik düzeyi ile orta-yüksek düzey gruplarından kaynaklı olduğu tespit edilmiştir. Ekonomik düzeyin farklılaşan gruplarında; dinamik SZE (r=0,602), statik SZE (r=0,567) ve tüm ölçek (r=0,765) boyutlarında yüksek düzey etki büyüklüğü görülmektedir. Sosyo-ekonomik durum değişkeninin; düşük düzeye sahip okul çevresi ile orta ve yüksek düzey ekonomik durum arasında; dinamik SZE, statik SZE ve serbest zaman etkinlikleri ölçeğinin tüm maddeleri hakkındaki görüşleri üzerinde yüksek düzeyde anlamlı etkisi olduğu tespit edilmiştir.

TARTIŞMA VE SONUÇ

Yapılan araştırma sonuçlarına göre öğretmenlerin Serbest Zaman Etkinlikleri dersinde dinamik olarak en çok tercih ettikleri üç etkinlik, tercih edilme sırasına göre, pandomim etkinlikleri, gezi-gözlem etkinlikleri ve tarım etkinlikleri olmuştur. En az tercih edilen üç etkinlik ise, tercih edilme sırasına göre drama, tiyatro etkinlikleri ve hayvan besiciliği etkinlikleri olarak belirlenmiştir. Gündüz (2014) yapmış olduğu araştırmada, serbest etkinlik uygulamalarında etkinlik çeşitliliğinin az olduğu ve sınıf öğretmenlerinin serbest etkinliklerde sıklıkla kitap okuma ve güzel konuşma ve yazma etkinliklerini tercih ettiklerini tespit etmiştir. Bu bakımdan araştırma sonuçlarının örtüşmediği gözlenmektedir.

Milli Eğitim Bakanlığının yayımladığı bildiriye göre; serbest etkinlik saatinde öğrencilerin sosyal yaşam becerilerini geliştirmelerine yardımcı olmak için öğretmenlerin öğrencileri farklı ortamlara götürerek çeşitli faaliyetler yapmaları gerektiğini belirtmektedir (MEB, 2010). Örneğin, öğrencilerin bütçe oluşturma, kaliteli ve uygun fiyatlı ürünler seçme, tüketici haklarını öğrenme gibi konuları öğrenmelerine yardımcı olmak için öğretmenler öğrencilerle alışveriş ortamlarına götürebilirler. Ayrıca, öğrencilerin yaşadıkları çevre hakkında bilgi sahibi olmaları için çevre koşullarına uygun faaliyetler düzenleyebilirler. Bu bildiriye göre Milli Eğitim Bakanlığı (MEB) öğrencilerin hayata hazırlanması için daha çok sınıf dışı etkinlikler yapmayı amaçlamaktadır. Ancak, araştırmalar öğretmenlerin daha çok sınıf içi etkinlikler yaptıklarını göstermektedir. Bu nedenle, öğretmenlerin serbest etkinlik dersini kullanış şekilleri farklı olabilmektedir

SZE dersinin, öğretmenler tarafından en çok Türkçe ve matematik gibi sınıf içi derslere yönelik etkinliklerle kullanıldığı ve bu etkinliklerle öğrencilerin derslerdeki eksiklerini telafi etmeye çalıştıkları görülmektedir. Nitekim Gültekin, Atalay ve Ay (2014) araştırmasında bazı öğretmenlerin serbest etkinlik dersi saatlerini takviye ders olarak kullandıklarını ve bu saatleri diğer derslerde tamamlayamadıkları konuları tamamlamak için kullandıklarını ortaya koymaktadır. Ayrıca, öğretmenlerin

bu saatlerin çoğunluğunu Matematik ve Türkçe derslerinin eksiklerini tamamlamak için kullandıklarını göstermektedir. Öğretmenlerin serbest etkinlik dersi saatlerini deneme sınavları, sınavlara hazırlık ve telafi eğitimi yapmak için kullandıklarını ve bu uygulamaların Talim Terbiye Kurulunun SZE dersi ile ilgili yayınlamış olduğu kılavuz niteliğindeki yazısında belirtilen "deneme sınavları, sınavlara hazırlık ve telafi eğitimi kesinlikle yapılmayacak" ifadesine aykırı olduğunu ortaya koymaktadır. Bu metin, öğretmenlerin serbest etkinlik dersi saatlerini doğru bir şekilde kullanmamakta olduklarını ve mevcut kurallara uymadıklarını göstermektedir.

Cinsiyete bağlı etkinlik seçimi söz konusu olmamıştır. Güler ve Kandemir (2015) tarafından yapılan araştırmada, drama yöntemine ilişkin öz yeterlik düzeylerinde kadın öğretmenlerin lehine bir farklılık olduğunu, kadın öğretmenlerin erkek öğretmenlere göre daha yüksek öz yeterlik inancına sahip olduklarını ortaya koyduğunu belirtmektedir. Ayrıca diğer araştırmalar (Caymaz, 2008; Çevik, 2011; Kiremit, 2006;) bu sonucu desteklemediği de görülmektedir. Kadın ve erkek öğretmenler arasında drama yöntemine ilişkin öz yeterlik düzeylerinde farklılıklar olduğunu ve bu farklılıkların kadın öğretmenlerin lehine olduğunu, ancak araştırmaların bu sonucu desteklemediğini göstermektedir.

SZE dersinin işlenişine yönelik öğretmenlerin mesleki kıdemlerine göre etkinlik seçimlerinin, derste telafi çalışmaları yapma durumlarının ve dersin amacına hizmet derecesine olan inançlarının farklılaştığı görülmüştür. Ayrıca, drama, tiyatro, sanat ve satranç dersi uygulama etkinlikleri dışında, seçilebilecek diğer etkinliklerle mesleki kıdem arasında anlamlı bir ilişki tespit edilemediği de görülmüştür. Öğretmenlerin mesleki kıdemlerinin etkinlik seçimleri, telafi çalışmaları ve dersin amacına hizmet derecesine olan inançları üzerinde etkili olduğunu, ancak diğer etkinliklerle mesleki kıdem arasında anlamlı bir ilişki bulunmadığını göstermektedir.

Sınıf öğretmenlerinin mesleki kıdemleri ile SZE dersinde tiyatro etkinliği kullanımı arasında anlamlı bir ilişki olduğunu ve öğretmenlerin mesleki kıdemleri arttıkça SZE dersinde tiyatro etkinlikleri kullanımının azaldığını ortaya koymaktadır.

Bu durumun nedeni olarak, tiyatro etkinliklerinin yoğun bir hazırlık ve çalışma gerektirmesi ve mesleki kıdemi yüksek olan öğretmenlerin daha kolay uygulanabilir etkinlikleri tercih ettikleri düşünülmektedir. Nitekim Demir ve Ersöz (2013) mesleki kıdemi yüksek olan öğretmenlerin etkinlik, yöntem ve teknik seçimlerinde fazla materyal ve zaman gerektirmeden, ekonomik bir şekilde uygulanabilme özelliğini göz önünde bulundurduklarını belirtmiştir. Ayrıca, öğretmenlerin mesleki kıdemi arttıkça etkinlik, yöntem ve teknik seçimlerinde fazla materyal ve zaman gerektirmeden, ekonomik bir şekilde uygulanabilme özelliğini göz önünde bulundurdukları belirtilmektedir. Bu metin, öğretmenlerin mesleki kıdemlerinin SZE dersinde tiyatro etkinliği kullanımı üzerinde etkili olduğunu ve öğretmenlerin mesleki kıdemleri arttıkça tiyatro etkinliği kullanımının azaldığını anlatmak istemektedir. Ayrıca genç öğretmenlerin mesleki kıdemi az olduğu için ve daha güncel bilgilerle eğitim yaptıkları için, daha olumlu düşüncelere sahip olduklarını, modern öğrenme teknikleri kullandıklarını göstermiştir.

Öğretmenlerin mesleki kıdemleri ile SZE dersinde sanat etkinlikleri kullanımı arasındaki ilişki ele alındığında öğretmenlerin mesleki kıdemleri arttıkça, SZE dersinde sanat etkinlikleri kullanımının azaldığı tespit edilmiştir. Bu durumun nedeni olarak, sanat etkinliklerinin uğraş, zaman, materyal ve ortam gerektiriyor olması gibi özelliklerinin mesleki tükenmişlik düzeyleri ile dersi planlamada ve uygulamada yaşayabilecekleri güçlüklerin etkili olduğu düşünülmektedir. Ancak başka bir araştırmada (Ünal 2006) öğretmenlerin kıdem yükseldikçe sanat etkinliklerini planlamada daha az zorluk yaşadıkları ve sanat etkinlikleri uygulamalarına daha çok yer verdikleri belirlenmiştir. Bu metin, bu konuda yapılan araştırmaların farklı sonuçlar verdiği görülmüştür ve bu sonucu desteklememektedir.

Öğretmenlerin mesleki kıdemleri ile SZE dersinde eksik kalmış kazanımları işleme durumları arasında bir ilişki olduğunu ve mesleki kıdemleri arttıkça öğretmenlerin SZE dersinde eksik kalmış kazanımları işleme sıklığının da arttığını, mesleki kıdemi fazla olan öğretmenlerde müfredatı yetiştirememe kaygı düzeyinin yüksek olduğunu ve öğretmenlerin mesleki kıdemleri arttıkça SZE dersinin amacına

hizmet etme derecesine olan inanç düzeylerinin azaldığını ortaya koymaktadır. Bu bulgu, öğretmenlerin mesleki kıdemleri ile derste eksik kalmış kazanımları işleme durumları arasında tespit edilen ilişkiyi desteklemektedir.

Gültekin, Atalay ve Ay (2014) bazı öğretmenlerin bu dersi takviye bir ders gibi gördüklerini, diğer derslerde tamamlayamadıkları konuları bu ders saatinde tamamlama fırsatı bulduklarını ve öğretmenlerin bir kısmının serbest etkinlik uygulama saatini çoğunlukla, matematik ve Türkçe derslerinin eksiklerini tamamlamak için kullandıklarını ortaya koymuştur. Sargın ve Taşdemir (2014) öğretmenlerin SZE dersi programını tam anlamıyla uygulayamadıklarını, bu derste diğer ders etkinliklerine yer verdiklerini, amacı dışında kullandıklarını belirtmiştir. Aynı şekilde Dündar ve Karaca (2011) öğretmenlerin önceki yıllarda yaşanan yoğun müfredat ve konuların yetiştirilme kaygısını tekrar yaşadıklarını, SZE dersinde başka dersleri yaptıklarını ve öğretmenlerin yaklaşık yarısının bu derste matematik ve fen bilimleri dersi yaptığını tespit etmiştir.

Ekonomik geliri az olan ailelerin serbest zaman etkinlikleri dersine karşı tutumları genellikle olumsuz olduğu görülmektedir. Aileler çocuklarının ekonomik zorlukları aşmak için daha pratik ve uygulanabilir derslere odaklanmasını istemektedirler. Ayrıca, ekonomik geliri az olan aileler, çocuklarının serbest zaman etkinlikleri dersine katılması için gerekli malzemeler ve ekipmanları sağlayamadığı düşünülmektedir. Öğrencilerin ekonomik zorluklar nedeniyle, okulun yanı sıra diğer etkinliklere katılmak için gerekli mali desteği sağlamak için ailelerinin serbest zaman etkinlikleri dersi ile ilgili tutumları olumsuz görülmektedir.

Altyapı eksikliği ekonomik geliri düşük olan bölgelerde, okulların serbest zaman etkinlikleri dersi için gerekli olan altyapı ve ekipmanların sağlanması zor olduğu görülmektedir. Bu nedenle, okullar serbest zaman etkinlikleri dersi vermek için yeterli donanıma sahip olmadığı söylenebilir.

Sonuç olarak SZE derslerinde en çok tercih edilen etkinliklerin sınıf içi etkinliklere dayalı, telafi ya da etüt amaçlı kullanılabildiğini, en az tercih edilen etkinliklerin ise kendine özgü fiziksel ortam gerektiren etkinlikler olduğunu, gerekli altyapı sağlanamamasından dolayı bu tür etkinliklerin tercih edilmediğini ortaya koymaktadır. Ayrıca okuma ve dinleme gibi etkinliklerin kolay uygulanabilir oluşu ve sınıf yönetiminde sorun oluşturmaması bu etkinliklerin özellikle öğretmenler tarafından seçilmesine sebep olmuştur. Bu metin, SZE derslerinin amacı dışında kullanıldığını ve öğretmenlerin dersin gerçek amacını anlamadıklarını veya önceliklerini başka derslerin öğrenimi üzerine ayarladıklarını ve öğretmen eğitiminin bu konuda daha iyi olması gerektiğini vurgulamaktadır.

KAYNAKÇA

Albright JJ, Park HM. (2009). *Confirmatory Factor Analysis Using Amos, lisrel, Mplus, and Sas/Stat*. Bloomington: University Information Technology Services Center for Statistical and Mathematical Computing Indiana University Press. 9-13.

Atmaca, H. (1997). Boş zaman-kütüphane bağlamında psikolojik ve sosyolojik açılardan birey. Türk Kütüphaneciliği, 11(4), 326-336.

Bozkurt, E. (2008). Altıncı sınıf matematik öğretim programında çoklu zeka kuramına dayalı öğrenme yönteminin uygulanabilirliğine ilişkin öğretmen görüşleri. Yüksek lisans tezi, Osmangazi Üniversitesi, Fen Bilimleri Enstitüsü, Eskişehir.

Büyüköztürk, Ş., Kılıç Çakmak, E., Akgün, Ö. E. Karadeniz, Ş. ve Demirel, F. (2012). *Bilimsel araştırma yöntemleri*. Ankara: Pegem Akademi.

Caymaz, B. (2008). Fen ve teknoloji ve sınıf öğretmeni adaylarının fen ve teknoloji okuryazarlığına ilişkin öz yeterlik algıları. Yüksek Lisans Tezi, Hacettepe Üniversitesi, Ankara.

Cohen, J. (1988). *Statistical power analysis fort he behavioral sciences (2nd ed.).* Hillsdale, NJ: Erlbaum.

Çevik, D. B. (2011). Sınıf öğretmeni adaylarının müzik öğretimi öz yeterlik düzeylerinin incelenmesi. Ahi Evran Üniversitesi Eğitim Fakültesi Dergisi 12(1), 145-168

Demir, O. ve Ersöz, Y. (2013). Sınıf öğretmenlerinin Türkçe dersinde kullandıkları yöntem ve tekniklerin aktif eğitim anlayışı bakımından değerlendirilmesi. (Ebed İnönü Üniversitesi Eğitim Bilimleri Enstitüsü Dergisi, Cilt:1, Sayı:1, 1-11.

Dernie, D. (2006). Exhibition design. Laurence king publishing.

Dickson, T. J., & Gray, T. L. (Eds.). (2012). Risk management in the outdoors: A whole-of-organisation approach for education, sport and recreation. Cambridge University Press.

Dow, K.E., Jackson, C., Wong, J. ve Leitch, R.A. (2008). *A Comparison Of Structural Equation Modeling Approaches: The Case Of User Acceptance Of Information Systems*. Journal Of Computer Information Systems, Summer.

Dündar, H. ve Karaca, E.T. (2011). İlköğretim okullarında serbest etkinlikler dersinin değerlendirilmesi. Erzincan Eğitim Fakültesi Dergisi, Cilt: 13, Sayı: 2, 417-437.

Eisenbichler, K., & Hüsken, W. N. (Eds.). (1999). Carnival and the carnivalesque: the fool, the reformer, the wildman, and others in early modern theatre (Vol. 4). Rodopi.

Esra, Ö. Z. A. Y., & Şeyda, G. Ü. L. Madde Bağımlılığı Farkındalık Ölçeği: Geçerlik ve Güvenirlik Çalışması. *İnönü Üniversitesi Eğitim Fakültesi Dergisi*, *19*(3), 41-56.

Faulkner, L., & Muller, H. (2019). Fluid sealing technology: principles and applications. Routledge.

George, D. & Mallery, M. (2010). *SPSS for Windows Step by Step: A Simple Guide and Reference (17.0 update).* Boston: Pearson.

Güler, M. ve Kandemir, Ş. (2015). Öğretmenlerin drama yöntemine yönelik görüşleri ve öz yeterlik düzeyleri. Ahi Evran Üniversitesi, Kırşehir Eğitim Fakültesi Dergisi (KEFAD), Cilt 16, Sayı 1, Nisan 2015,111-130.

Gültekin, M., Atalay, N. ve Ay, Y. (2014). İlköğretimde serbest etkinliklere yönelik sınıf öğretmeni ve öğrenci görüşleri. Kastamonu Eğitim Dergisi, Cilt:22 No:2, 419-437.

Gündüz, D. (2014). İlkokul serbest etkinlikler uygulamasına ilişkin bir durum çalışması. Yayımlanmamış yüksek lisans tezi, Ankara Üniversitesi, Ankara.

Hox, J. J. & Bechger, T. M. (1995). An Introduction to Structural Equation Modeling. *Family Science Review*, 11.

Karasar, N. (2005). *Bilimsel Araştırma Yöntemi (14. Baskı).* Ankara: Nobel Yayın Dağıtım.

Kıncal, R. Y. (2013). *Bilimsel Araştırma Yöntemleri (2.basım).* Ankara: Nobel Yayıncılık.

Kiremit-Özenoğlu, H. (2006). Fen bilgisi öğretmenliği öğrencilerinin biyoloji ile ilgili öz yeterlik inançlarının karşılaştırılması. Doktora Tezi, Dokuz Eylül Üniversitesi, İzmir.

M. E. B. (2006). Okul Öncesi Eğitim Programı (36-72 Aylık Çocuklar İçin), Ankara.

Manak, S. (2007). İlköğretim Okullarında Uygulamaya Konulan Seçmeli Satranç Dersi Programının İncelenmesi (Kütahya İli Ömeği) (Master's thesis, Afyon Kocatepe Üniversitesi, Sosyal Bilimler Enstitüsü).

Milli Eğitim Bakanlığı. (2010). Talim ve terbiye kurulu başkanlığı-serbest etkinlikler dersi bildirisi. Ankara: MEB-Talim Terbiye Kurulu Başkanlığı Yayınları.

Munro, B. H. (2005). *Statistical Methods For Health Care Research*. Philadelphia: Lippincott Williams & Wilkins, 351-76.

Oğuz, A. ve Altun, E. (2011, Nisan). Öğretmen Adaylarının Yaratıcı Dramaya Yönelik Tutumları ile Empatik Eğilim Düzeyleri Arasındaki İlişkinin İncelenmesi. 2nd International Conference on New Trends in Education and Their Implications, Antalya.

Özay, E., Ocak, İ., & Ocak, G. (2003). Genel Biyoloji Uygulamalarında Akademik Başarı ve Kalıcılığa Cinsiyetin Etkisi. Pamukkale Üniversitesi Eğitim Fakültesi Dergisi, (14), 63-67.

Özdemir, S. M. (2008). Sınıf öğretmeni adaylarının öğretim sürecine ilişkin öz yeterlik inançlarının çeşitli değişkenler açısından incelenmesi. Kuram ve Uygulamada Eğitim Yönetimi, 54, 277-306.

Özenmiş, P. (2000). Zihinsel engelli olan ve olmayan çocukların nesne ile oyun davranışlarının karşılaştırmalı olarak incelenmesi. Özel Eğitim Dergisi, 4(1), 46-53.

Rosenthal, R. (1991). *Meta-analytic procedures for social reserach (2nd ed.*). Newbury Park, CA: Sage.

Sarikaya, İ., & Şen, S. (2016). Serbest etkinlikler dersinin amacına hizmet etme derecesinin öğretmen görüşlerine göre incelenmesi.

Şimşek, Ö. F. (2007). *Yapısal eşitlik modellemesine giriş, temel ilkeler ve lisrel uygulamaları.* Ankara: Ekinoks.

Tezcan, M. (1982). Eğitimin Sosyolojik Temelleri. Eğitim ve Bilim, 7(39).

Tezcan, M. (1994). Ülkemizde Göç ve Eğitim Sorunları. Ankara University Journal of Faculty of Educational Sciences (JFES), 27(1), 61-67.

Uçan, A. İnsan ve Müzik, İnsan ve Sanat Eğitimi. Müzik Ansiklopedisi Yayınları, Ankara, 1996, ALF Matbaası

Ünal, N. (2006). Okul öncesi eğitimi kurumlarında görev yapan öğretmenlerin karşılaştıkları sorunlar ve çözüm önerileri. Yüksek lisans tezi, Gazi Üniversitesi Eğitim Bilimleri Enstitüsü, Güzel Sanatlar Eğitimi, Yüksek Lisans Programı, Ankara.

Wood, D. M., Davies, S., Puchnarewicz, M., Button, J., Archer, R., Ovaska, H., ... & Dargan, P. I. (2010). Recreational use of mephedrone (4-methylmethcathinone, 4-MMC) with associated sympathomimetic toxicity. Journal of Medical Toxicology, 6(3), 327-330.

Woolland, B. (1996) The Teaching of Drama in the Primary School. London: Longman.

Yavuzer, R., Bier, U., & Jackson, I. T. (1999). Be careful: it might be a nasal dermoid cyst. Plastic and reconstructive surgery, 103(7), 2082-2083.

Yazıcıoğlu, Y., & Erdoğan, S. (2004). SPSS applied scientific research methods. Ankara: Detay Publishing.

Yılmaz, L. (2015). İlkokulda uygulanan serbest etkinlik dersinin öğretmen görüşlerine göre değerlendirilmesi. Yayımlanmamış yüksek lisans tezi, Atatürk Üniversitesi, Erzurum.

Yurtseven, A. (1992). Kent çevrelerinde rekreasyon potansiyelinin değerlendirilmesi ve Küçükçekmece örneği (Doctoral dissertation).

EKLER

Ek 1. Serbest Zaman Etkinlikleri Dersine Yönelik Görüş Ölçeği

Sevgili öğretmen arkadaşlarım;

Bu anket, "Serbest Zaman Etkinlikleri Dersi" (SZE) ile ilgili düşüncelerinizi belirlemek amacıyla hazırlanmıştır. Soruları özenle cevaplamanız araştırmaya olumlu ve eleştirel bir katkı sağlayacaktır. Cevaplarınız başka bir amaçla kullanılmayacak olup, adınızı ve okulunuzun adını yazmanıza gerek yoktur. Lütfen her soruda size en uygun olan seçenekteki kutucuğun içine (X) işareti koyunuz ve boş soru bırakmayınız. Yardımlarınız için teşekkür ederim.

Yiğit TAŞKIN
Sınıf Öğretmeni

Cinsiyetiniz:

( )Kadın ( )Erkek

Mesleki kıdeminiz:

( )1-5 yıl ( )6-10 yıl ( )11-15 yıl ( )16-20 yıl ( )21 yıl ve üzeri

Sınıfınızdaki öğrenci sayısı

( ) 10-20 *( )21-30 ( )31-40 ( )41-50 ( )50 ve üzeri*

Bulunduğunuz yerin sosyo-ekonomik düzeyi

( ) Düşük ( )Orta ( )Yüksek

	Hiçbir zaman	*Çok seyrek*	*Bazen*	*Sık sık*	*Her zaman*
1.Sınıfımda, SZE dersinde drama etkinliklerine yer verilir.	(1)	(2)	(3)	(4)	(5)
2.Sınıfımda, SZE dersinde tiyatro etkinliklerine yer verilir.	(1)	(2)	(3)	(4)	(5)
3.Sınıfımda, SZE dersinde pandomim etkinliklerine yer verilir.	(1)	(2)	(3)	(4)	(5)
4.Sınıfımda, SZE dersinde folklor etkinliklerine yer verilir.	(1)	(2)	(3)	(4)	(5)
5.Sınıfımda, SZE dersinde müsamere etkinliklerine yer verilir.	(1)	(2)	(3)	(4)	(5)
6.Sınıfımda, SZE dersinde müzik etkinliklerine yer verilir.	(1)	(2)	(3)	(4)	(5)
7.Sınıfımda, SZE dersinde grup tartışmalarına yer verilir.	(1)	(2)	(3)	(4)	(5)
8.Sınıfımda, SZE dersinde okuma etkinliklerine yer verilir.	(1)	(2)	(3)	(4)	(5)
9.Sınıfımda, SZE dersinde dinleme etkinliklerine yer verilir.	(1)	(2)	(3)	(4)	(5)
10.Sınıfımda, SZE dersinde yazma etkinliklerine yer verilir.	(1)	(2)	(3)	(4)	(5)
11.Sınıfımda, SZE dersinde sergi çalışmalarına yer verilir.	(1)	(2)	(3)	(4)	(5)
12.Sınıfımda, SZE dersinde gezi-gözlem etkinliklerine yer verilir.	(1)	(2)	(3)	(4)	(5)
13.Sınıfımda, SZE dersinde inceleme-araştırma çalışmalarına yer verilir.	(1)	(2)	(3)	(4)	(5)
14.Sınıfımda, SZE dersinde bilmece-bulmaca etkinliklerine yer verilir.	(1)	(2)	(3)	(4)	(5)
15.Sınıfımda, SZE dersinde oyun oynanır.	(1)	(2)	(3)	(4)	(5)
16.Sınıfımda, SZE dersinde film izlenir.	(1)	(2)	(3)	(4)	(5)
17.Sınıfımda, SZE dersinde bahçe etkinliklerine yer verilir.	(1)	(2)	(3)	(4)	(5)
18.Sınıfımda, SZE dersinde bitki yetiştirme etkinliklerine yer verilir.	(1)	(2)	(3)	(4)	(5)
19. Sınıfımda, SZE dersinde spor etkinliklerine yer verilir.	(1)	(2)	(3)	(4)	(5)
20. Sınıfımda, SZE dersinde sanat etkinliklerine yer verilir.	(1)	(2)	(3)	(4)	(5)
21. Sınıfımda, SZE dersinde satranç dersi programı uygulanır.	(1)	(2)	(3)	(4)	(5)
22. Sınıfımda, SZE dersinde tarım dersi programı uygulanır.	(1)	(2)	(3)	(4)	(5)
23. Sınıfımda, SZE dersinde yabancı dil öğretimi etkinliklerine yer verilir.	(1)	(2)	(3)	(4)	(5)
24. Sınıfımda, SZE dersinde hayvan besiciliği ile ilgili çalışmalar yapılır.	(1)	(2)	(3)	(4)	(5)
25. SZE dersinde, diğer derslerin eksik kalmış kazanımlarını işlerim.	(1)	(2)	(3)	(4)	(5)
26. SZE dersinin amacına hizmet ettiğine inanırım.	(1)	(2)	(3)	(4)	(5)

Ek 2. Etik Kurul

T.C.
TRAKYA ÜNİVERSİTESİ
SOSYAL VE BEŞERİ BİLİMLER ARAŞTIRMALARI ETİK KURULU

Oturum Sayısı: 2021/08
KARAR NO: 2021.08.04 **Karar Tarihi: 20.10.2021**

Akademik Danışmanlığını Üniversitemiz Kırkpınar Spor Bilimleri Fakültesi Öğretim Üyesi Dr.Öğr.Üyesi Ajlan SAÇ'ın yaptığı, Trakya Üniversitesi Sosyal Bilimler Enstitüsü Rekreasyon Yönetimi Anabilim Dalı Yüksek Lisans Programı öğrencisi Yiğit TAŞKIN tarafından, Trakya Üniversitesi Sosyal ve Beşeri Bilimler Araştırmaları Etik Kurulu'nda değerlendirilmek üzere gönderilen "Sınıf Öğretmenlerinin Serbest Zaman Etkinlikleri Dersi Hakkındaki Görüşleri" başlıkl araştırma dosyası incelenmiştir. Araştırmanın; gerçekleştirilmesinde etik bilimsel standartlar açısından sakınca bulunmadığına mevcudun oy birliği / ~~oy çokluğu~~ ile karar verilmiştir.

Prof. Dr. Ayhan GENÇLER
Başkan
Araştırma ile ilişkisi ☐var ☒yok
Toplantı Katılım ☒Evet ☐hayır

Prof. Dr. Rıdvan CANIM
Üye
Edebiyat Fakültesi
Araştırma ile ilişkisi ☐var ☐yok
Toplantı Katılım ☐Evet ☒hayır

Prof.Dr. Ahmet Hamdi ZAFER
Üye
Devlet Konservatuvarı
Araştırma ile ilişkisi ☐var ☐yok
Toplantı Katılım ☐Evet ☒hayır

Prof.Dr. Melihat TÜZÜN
Üye
Güzel Sanatlar Fakültesi
Araştırma ile ilişkisi ☐var ☒yok
Toplantı Katılım ☒Evet ☐hayır

Prof. Dr. Cem ÇUHADAR
Üye
Eğitim Fakültesi
Araştırma ile ilişkisi ☐var ☒yok
Toplantı Katılım ☒Evet ☐hayır

Prof.Dr. Hakkı Mevlüt ÖZCAN
Üye
Kariyer Uygulama ve Araştırma Merkezi
Araştırma ile ilişkisi ☐var ☒yok
Toplantı Katılım ☒Evet ☐hayır

Doç.Dr. Gökhan ILGAZ
Üye
Roman Dili ve Kültürü Arş.Enst
Araştırma ile ilişkisi ☐var ☒yok
Toplantı Katılım ☒Evet ☐hayır

Doç. Dr. Esma MIHLAYANLAR
Üye
Mimarlık Fakültesi
Araştırma ile ilişkisi ☐var ☒yok
Toplantı Katılım ☒evet ☐hayır

Doç.Dr. Ahmet Emre DAĞTAŞOĞLU
Üye
İlahiyat Fakültesi
Araştırma ile ilişkisi ☐var ☒yok
Toplantı Katılım ☒evet ☐hayırDoç.

Doç. Dr. Emre ATILGAN
Üye
Proje Koordinasyon Uyg.ve Arş.Merk
Araştırma ile ilişkisi ☐var ☐yok
Toplantı Katılım ☐evet ☒hayır

Dr. Öğr. Üyesi Levent DOĞAN
Üye
Sosyal Bilimler Enstitüsü
Araştırma ile ilişkisi ☐var ☐yok
Toplantı Katılım ☐evet ☒hayır

Dr. Öğr. Üyesi Ayşegül KILIÇ
Üye
Balkan Araştırma Enstitüsü
Araştırma ile ilişkisi ☐var ☒yok
Toplantı Katılım ☒evet ☐hayır